AXOR

DE / Gebrauchsanleitung / Montageanleitung 02
FR / Mode d'emploi / Instructions de montage 02
EN / Instructions for use / Assembly instructions 03
IT / Istruzioni per l'uso / Istruzioni per Installazione 03
ES / Modo de empleo / Instrucciones de montaje 04
NL / Gebruiksaanwijzing / Handleiding 04
DK / Brugsanvisning / Monteringsvejledning 05
PT / Instruções para uso / Manual de Instalación 05
PL / Instrukcja obsługi / Instrukcja montażu 06
CS / Návod k použití / Montážní návod 06
SK / Návod na použitie / Montážny návod 07
ZH / 用户手册 / 组装说明 07
RU / Руководство пользователя / Инструкция по монтажу 08
FI / Käyttöohje / Asennusohje 08
SV / Bruksanvisning / Monteringsanvisning 09
LT / Vartotojo instrukcija / Montavimo instrukcijos 09
HR / Upute za uporabu / Uputstva za instalaciju 10
RO / Manual de utilizare / Instrucțiuni de montare 10
EL / Οδηγίες χρήσης / Οδηγία συναρμολόγησης 11
SL / Navodilo za uporabo / Navodila za montažo 11
ET / Kasutusjuhend / Paigaldusjuhend 12
LV / Lietošanas pamācība / Montāžas instrukcija 12
SR / Uputstvo za upotrebu / Uputstvo za montažu 13
NO / Bruksanvisning / Montasjeveiledning 13
BG / Инструкция за употреба / Ръководство за монтаж 14
JP / 取扱説明書 / 施工説明書 14
UA / Інструкції з використання / Інструкція по збірці 15
AR / دليل الاستخدام / تعليمات التجميع 15
HU / Használati útmutató / Szerelési útmutató 16
HE / הוראות שימוש / הוראות הרכבה 16
TR / Kullanım kılavuzu / Montaj kılavuzu 17

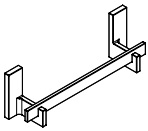

AXOR Universal Rectangular
42613XX0

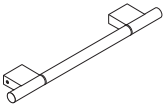

AXOR Uno
41530XX0

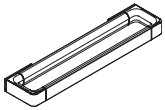

AXOR Universal Accessories
42830XX0

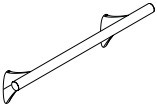

AXOR Massaud
42230XX0

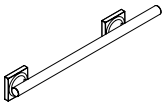

AXOR Starck Organic
42730XX0

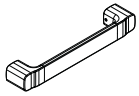

AXOR Urquiola
42430XX0

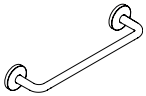

AXOR Universal Circular
42813XX0

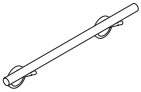

AXOR Starck
40830XX0

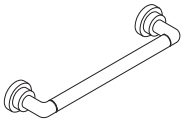

AXOR Citterio
41730XX0

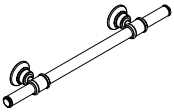

AXOR Montreux
42030XX0

INSTALLATION

⚠ SICHERHEITSHINWEISE

⚠ Bei der Montage müssen zur Vermeidung von Quetsch- und Schnittverletzungen Handschuhe getragen werden.

⚠ Bestimmungsgemäßer Gebrauch des Haltegriffes: Der Haltegriff ist kein medizinisches Produkt, er ist nicht für körperlich beeinträchtigte Personen geeignet, sondern nur für den privaten Bereich bestimmt.

⚠ Es darf ausschließlich nur der Haltegriff zum Festhalten benutzt werden, die übrigen Produkte sind für diesen Einsatzzweck nicht geeignet.

⚠ Die ordnungsgemäße Befestigung und der feste Sitz der montierten Produkte ist in periodischen Abständen (jährlich) zu überprüfen.

MONTAGEHINWEISE

/ Vor der Montage muss das Produkt auf Transportschäden untersucht werden. Nach dem Einbau werden keine Transport- oder Oberflächenschäden anerkannt.

/ Die Leitungen und die Armatur müssen nach den gültigen Normen montiert, gespült und geprüft werden.

/ Bei der Montage des Produktes durch qualifiziertes Fachpersonal ist darauf zu achten, dass die Befestigungsfläche im gesamten Bereich der Befestigung plan ist (keine vorstehenden Fugen oder Fliesenversatz), der Wandaufbau für eine Montage des Produktes geeignet ist und keine Schwachstellen aufweist. Die beigelegten Schrauben und Dübel sind nur für Beton geeignet. Bei anderen Wandaufbauten sind die Herstellerangaben der Dübelhersteller zu beachten.

SYMBOLERKLÄRUNG

Kein essigsäurehaltiges Silikon verwenden!

MASSE (siehe Seite 18)

SERVICETEILE (siehe Seite 34)

SONDERZUBEHÖR (siehe Seite 34)
nicht im Lieferumfang enthalten

/ Adapter #42870XX0

/ Abdeckkappen-Set #42871XX0

/ Befestigungssatz #42841000

REINIGUNG (siehe Seite 35)

MONTAGE (siehe Seite 19)

⚠ CONSIGNES DE SÉCURITÉ

⚠ Lors du montage, porter des gants de protection pour éviter toute blessure par écrasement ou coupure.

⚠ Utilisation conforme de la poignée: la poignée n'est pas un ustensile médical et ne convient pas aux handicapés physiques; elle est seulement destinée au domaine privé.

⚠ N'utiliser que la poignée pour se retenir, les autres produits ne convenant pas à cette utilisation.

⚠ Vérifier à intervalles réguliers (une fois par an) la fixation correcte et la bonne assise des produits montés

INSTRUCTIONS POUR LE MONTAGE

/ Avant son montage, s'assurer que le produit n'a subi aucun dommage pendant le transport Après le montage, tout dommage de transport ou de surface ne pourra pas être reconnu.

/ Les conduites et la robinetterie doivent être montés, rincés et contrôlés selon les normes en vigueur.

/ Lors du montage du produit par un ouvrier qualifié, il faut faire attention à ce que la surface de fixation soit plane sur toute son étendue (aucun dépassement de joint ni de carrelage), que la construction de la paroi soit adaptée à l'installation du produit et surtout ne présente aucun point faible. Les vis et les chevilles fournies sont uniquement apropriées au béton. Pour les autres constructions, il faudra tenir compte des préconisations du fabriquant de cheville.

DESCRIPTION DU SYMBOLE

Ne pas utiliser de silicone contenant de l'acide acétique!

DIMENSIONS (voir pages 18)

PIÈCES DÉTACHÉES (voir pages 34)

ACCESSOIRES EN OPTION (voir pages 34)
ne fait pas partie de la fourniture

/ Adaptateur #42870XX0

/ jeu de capuchons de couverturen #42871XX0

/ set de fixation #42841000

NETTOYAGE (voir pages 35)

MONTAGE (voir pages 19)

⚠ SAFETY NOTES

⚠ Gloves should be worn during installation to prevent crushing and cutting injuries.

⚠ Intended use of the handle: The handle is not a medical product, it is not intended for physically impaired persons, but only for general private use.

⚠ Use only the handle for support, the remaining products are not intended to be used as supports.

⚠ Check the proper attachment and tight seating of the installed products periodically (annually).

INSTALLATION INSTRUCTIONS

/ Prior to installation, inspect the product for transport damages. After it has been installed, no transport or surface damage will be honoured.

/ The pipes and the fixture must be installed, flushed and tested as per the applicable standards.

/ Where the contractor mounts the product, he should ensure that the entire area of the wall to which the mounting plate is to be fitted, is flat (no projecting joints or tiles sticking out), that the structure of the wall is suitable for the installation of the product and has no weak points. The enclosed screws and dowels are only suitable for concrete. For another wall constructions the manufacturer's indications of the dowel manufacturer have to be taken into account.

SYMBOL DESCRIPTION

Do not use silicone containing acetic acid!

DIMENSIONS (see page 18)

SPARE PARTS (see page 34)

SPECIAL ACCESSORIES
(see page 34)
order as an extra

/ Adapter #42870XX0

/ cover cap set #42871XX0

/ mounting kit #42841000

CLEANING (see page 35)

⚠ INDICAZIONI SULLA SICUREZZA

⚠ Durante il montaggio, per pevitare ferite da schiacciamento e da taglio bisogna indossare guanti protettivi.

⚠ Impiego conforme all'uso dell'impugnatura: L'impugnatura non è un prodotto medico, non è adatto per persone disabili, bensì è destinato solo nell'ambito privato.

⚠ Per tenersi deve essere utilizzato esclusivamente l'impugnatura , gli altri prodotti non sono adatti per questo scopo d'impiego.

⚠ Il fissaggio a regola d'arte e la sede fissa dei prodotti montati va controllato a intervallo periodico (annualmente).

ISTRUZIONI PER IL MONTAGGIO

/ Prima del montaggio è necessario controllare che non ci siano stati danni durante il trasporto. Una volta eseguito il montaggio, non verranno riconosciuti eventuali danni di trasporto o delle superfici.

/ Montare, lavare e controllare tubature e rubinetteria rispettando le norme correnti.

/ Quando il personale tecnico specializzato esegue il montaggio del prodotto è necessario assicurarsi che la superficie di fissaggio sia piana in tutta l'area di fissaggio (senza giunti sporgenti o spostamento delle piastrelle), che la struttura della parete sia adatta per il montaggio del prodotto e soprattutto che non ci siano dei punti deboli. Le viti e i tasselli in dotazione sono adatti solo per calcestruzzo. In caso di altre strutture della parete vanno osservare le indicazioni del produttore dei tasselli.

DESCRIZIONE SIMBOLO

Non utilizzare silicone contenente acido acetico!

INGOMBRI (vedi pagg. 18)

PARTI DI RICAMBIO
(vedi pagg. 34)

ACCESSORI SPECIALI
(vedi pagg. 34)
non contenuto nel volume di fornitura

/ Adattatore #42870XX0

/ set di coperchi #42871XX0

/ set di fissaggio #42841000

PULITURA (vedi pagg. 35)

ASSEMBLY (see page 19)

MONTAGGIO (vedi pagg. 19)

⚠ INDICACIONES DE SEGURIDAD

⚠ Durante el montaje deben utilizarse guantes para evitar heridas por aplastamiento o corte.

⚠ Uso proyectado de la manilla: La manilla no es un producto médico, no es adecuado para personas con movilidad restringida sino destinada únicamente al ámbito privado.

⚠ Solo debe utilizarse exclusivamente la manilla para sujetarse, los demás productos no son adecuados para este uso.

⚠ Debe comprobarse en intervalos periódicos (anualmente) que los productos montados estén bien fijados y asentados.

INDICACIONES PARA EL MONTAJE

/ Antes del montaje se debe examinarse el producto contra daños de transporte. Después de la instalación no se reconoce ningún daño de transporte o de superficie.

/ Los conductos y la grifería deben montarse, lavarse y comprobarse según las normas vigentes.

/ En el momento del montaje del producto por parte de personal especializado y cualificado se deberá prestar una atención especial a que la superficie de fijación en toda el área de la fijación sea plana (sin juntas que sobresalen ni azulejos desplazados), que la estructura de la pared sea adecuada para un montaje del producto y que, ante todo, no presente puntos débiles. Los tornillos y tacos adjuntos son sólo apropiados para hormigón. En el caso de otras estructuras murales se deberán considerar las indicaciones del fabricante de tacos.

DESCRIPCIÓN DE SÍMBOLOS

No utilizar silicona que contiene ácido acético!

DIMENSIONES (ver página 18)

REPUESTOS (ver página 34)

\+ OPCIONAL (ver página 34)
no incluido en el suministro

/ Adaptador #42870XX0

/ Kit de capuchones #42871XX0

/ Set de fijación #42841000

LIMPIAR (ver página 35)

MONTAJE (ver página 19)

⚠ VEILIGHEIDSINSTRUCTIES

⚠ Bij de montage moeten ter voorkoming van knel- en snijwonden handschoenen worden gedragen.

⚠ Reglementair gebruik van de handgreep: de handgreep is geen medisch product, hij is niet geschikt voor personen met een lichamelijke handicap en alleen bestemd voor privaat gebruik.

⚠ Alleen de handgreep mag gebruikt worden om zich vast te houden, de overige producten zijn voor dat gebruiksdoeleinde niet geschikt.

⚠ De reglementaire bevestiging en de vaste zitting van de gemonteerde producten moet regelmatig (jaarlijks) gecontroleerd worden.

MONTAGE-INSTRUCTIES

/ Vóór de montage moet het product gecontroleerd worden op transportschade. Na de inbouw wordt geen transport- of oppervlakteschade meer aanvaard.

/ De leidingen en armaturen moeten gemonteerd, gespoeld en gecontroleerd worden volgens de geldige normen.

/ Bij de montage van het produkt door een vakkundige installateur moet men erop letten dat het bevestigingsoppervlak op één oppervlak zit (dus geen opliggende voegen of verspringende tegels), de wand geschikt is voor montage van produkten en zeker geen zwakke plekken bevat. De bijgevoegde schroeven en duvels zijn alleen geschikt voor beton. Bei andere wandsoorten dient u te letten op de voorschriften van de fabrikant van de schroeven en duvels.

SYMBOOLBESCHRIJVING

Gebruik geen zuurhoudende silicone!

MATEN (zie blz. 18)

SERVICE ONDERDELEN (zie blz. 34)

\+ TOEBEHOREN (zie blz. 34)
behoort niet tot het leveringspakket

/ Adapter #42870XX0

/ set sierafdekkingen #42871XX0

/ bevestigingsmateriaal #42841000

REINIGEN (zie blz. 35)

MONTAGE (zie blz. 19)

⚠ SIKKERHEDSANVISNINGER

⚠ Ved monteringen skal der bruges handsker for at undgå kvæstelser og snitsår.

⚠ Formålstjenlig brug af håndtaget: Håndtaget er intet medicinsk produkt. Det er ikke beregnet til personer med handicap og kun til privat brug.

⚠ Man må udelukkende bruge håndtaget til at holde sig fast med. De øvrige produkter er ikke egnet til dette formål.

⚠ Den korrekte montering og position af monterede produkter skal kontroller i regelmæssige afstande (årligt).

MONTERINGSANVISNINGER

/ Før monteringen skal produktet kontrolleres for transportskader. Efter monteringen godkendes transportskader eller skader på overfladen ikke længere.

/ Ledningerne og armaturerne skal monteres, skylles og kontrolleres iht. de gældende standarder.

/ Ved montering er det vigtigt at sikre sig, at hele befæstigelsesfladen er plan (ingen ujævne fuger eller fliser), samt at væggen er egnet til montering af produktet og specielt, at væggen ikke har nogen svage punkter. De medfølgende skruer og dübler er kun egnet til beton. Ved anden vægopbygning bør producenten af dübler kontaktes for nærmere information.

SYMBOLBESKRIVELSE

Der må ikke benyttes eddikesyreholdig silikone!

MÅLENE (se s. 18)

RESERVEDELE (se s. 34)

SPECIALTILBEHØR (se s. 34)
ikke med i leveringsomfang

/ Adapter #42870XX0

/ Dækskive sæt #42871XX0

/ Befæstigelsesdele #42841000

RENGØRING (se s. 35)

MONTERING (se s. 19)

⚠ AVISOS DE SEGURANÇA

⚠ Durante a montagem devem ser utilizadas luvas de protecção, de modo a evitar ferimentos resultantes de entalamentos e de cortes.

⚠ Utilização adequada da pega: A pega não é nenhum produto do foro médico e não é adequado para pessoas com deficiências ou debilitações motoras. Esta destina-se apenas para a utilização privada.

⚠ Para se segurar ou apoiar só pode utilizar a pega, visto os outros produtos não serem adequados para esse fim.

⚠ A fixação e encaixe correctos dos produtos montados devem ser verificados periodicamente (anualmente).

AVISOS DE MONTAGEM

/ Antes da montagem deve-se controlar o produto relativamente a danos de transporte. Após a montagem não são aceites quaisquer danos de transporte ou de superfície.

/ As tubagens e a torneira têm que ser montadas, enxaguadas e verificadas de acordo com as normas em vigor.

/ Durante a montagem do produto por técnicos qualificados, deve ter-se em atenção que a superfície de fixação seja plana em toda a área da fixação (sem juntas sobrepostas/salientes ou ladrilhos deslocados), que o dispositivo de montagem na parede seja adequado para uma montagem na parede e que este não apresente nenhuns pontos fracos. Os parafusos e buchas incluídos no volume de fornecimento são apenas adequados para betão. Para outros métodos de montagem na parede devem ser respeitadas as indicações do fabricante das buchas.

DESCRIÇÃO DO SÍMBOLO

Não utilizar silicone que contenha ácido acético!

MEDIDAS (ver página 18)

PEÇAS DE SUBSTITUIÇÃO (ver página 34)

ACESSÓRIOS ESPECIAIS (ver página 34)
não incluído no volume de fornecimento

/ Adaptador #42870XX0

/ Capa #42871XX0

/ Set de fixação #42841000

LIMPEZA (ver página 35)

MONTAGEM (ver página 19)

⚠ WSKAZÓWKI BEZPIECZEŃSTWA

⚠ Aby uniknąć zranień na skutek zgniecenia lub przecięcia, podczas montażu należy nosić rękawice ochronne.

⚠ Użytkowanie uchwytu zgodne z przeznaczeniem: Uchwyt nie jest produktem medycznym, nie jest on przeznaczony dla osób niepełnosprawnych o utrudnionym poruszaniu się, lecz jedynie do użytku prywatnego.

⚠ Do trzymania się może być używany jedynie uchwyt ; pozostałe produkty nie nadają się do tego celu.

⚠ W określonym czasie (co roku) należy sprawdzać właściwe zamocowanie i odpowiednie osadzenie zamontowanych produktów.

WSKAZÓWKI MONTAŻOWE

/ Przed montażem należy skontrolować produkt pod kątem szkód transportowych. Po montażu nie widać żadnych szkód transportowych ani szkód na powierzchni.

/ Przewody i armatura muszą być montowane, płukane i kontrolowane według obowiązujących norm.

/ Montaż produktu musi być wykonany przez wykwalifikowanego fachowca. Powierzchnia w miejscu montażu musi być równa (bez uskoków wzgl. wzajemnie przesuniętych płytek). Ściana w miejscu montażu musi być stabilna. Dołożone w komplecie śruby i kołki rozporowe są przeznaczone do betonu. Przy innych rodzajach ścian należy odpowiednio dobrać mocowanie i przestrzegać zaleceń producenta.

OPIS SYMBOLU

Nie stosować silikonów zawierających kwas octowy!

WYMIARY (patrz strona 18)

CZĘŚCI SERWISOWE (patrz strona 34)

WYPOSAŻENIE SPECJALNE (patrz strona 34)

Nie jest częścią dostawy

/ Przejściówka #42870XX0

/ Zestaw zatyczek #42871XX0

/ Zestaw mocujący #42841000

CZYSZCZENIE (patrz strona 35)

⚠ BEZPEČNOSTNÍ POKYNY

⚠ Pro zabránění řezným zraněním a pohmožděninám je nutné při montáži nosit rukavice.

⚠ Použití držáku v souladu s určením: Držák není žádný medicínský produkt, není vhodný pro tělesně postižené osoby, je určen pouze pro soukromý sektor.

⚠ K držení se smí používat výlučně držák , ostatní produkty nejsou vhodné pro tento účel použití.

⚠ Upevnění podle předpisů a pevné usazení montovaných produktů je třeba kontrolovat v periodických časových intervalech (ročně).

POKYNY K MONTÁŽI

/ Před montáží je třeba produkt zkontrolovat, zda nebyl při transportu poškozen. Po zabudování nebudou uznány žádné škody způsobené transportem nebo poškození povrchu.

/ Vedení a armatura musí být namontovány, propláchnuty a otestovány podle platných norem.

/ Při montáži produktu kvalifikovaným odborným personálem je třeba dbát na to, aby upevňovací plochy byly v celém rozsahu upevnění rovné (žádné vyčnívající spáry nebo navzájem přesazené obklady), aby konstrukce stěny byla pro montáž produktu vhodná a zvláště aby v ní nebyla žádná slabá místa. Přiložené vruty a hmoždinky jsou vhodné pouze pro beton. Při jiných konstrukčních materiálech stěny je třeba se řídit údaji výrobce hmoždinek.

POPIS SYMBOLŮ

Nepoužívat silikon s obsahem kyseliny octové!

ROZMÌRY (viz strana 18)

SERVISNÍ DÍLY (viz strana 34)

ZVLÁŠTNÍ PŘÍSLUŠENSTVÍ (viz strana 34)

není součástí dodávky

/ Adaptér #42870XX0

/ sada krycích víček #42871XX0

/ montážní sada #42841000

ČIŠTĚNÍ (viz strana 35)

⚠ BEZPEČNOSTNÉ POKYNY

⚠ Pri montáži musíte nosiť rukavice, aby ste predišli pomliaždeninám a rezným poraneniam.

⚠ Použitie držiaka podľa určenia: Držiak nie je žiaden lekársky produkt, nie je vhodný pre telesne postihnuté osoby, je určený iba pre súkromný sektor.

⚠ Na držanie sa smie používať výlučne držiak , ostatné produkty nie sú vhodné na tento účel použitia.

⚠ Upevnenie podľa predpisov a pevné osadenie montovaných produktov treba kontrolovať v periodických časových intervaloch (ročne).

POKYNY PRE MONTÁŽ

/ Pred montážou musíte produkt skontrolovať, či nebol počas transportu poškodený. Po zabudovaní nebudú uznané žiadne škody spôsobené transportom alebo poškodenia povrchu.

/ Potrubia a vybavenie musia byť namontované, prepláchnuté a vybavené v platnom normami.

/ Pri montáži produktu kvalifikovaným odborným personálom je nutné dbať na to, aby upevňovacie plochy boli v celom rozsahu upevnenia rovné (žiadne vyčnievajúce škáry alebo navzájom predsadené obklady), aby konštrukcia steny bola pre montáž produktu vhodná a zvlášť aby v nej neboli žiadne slabé miesta. Priložené vruty a hmoždinky sú vhodné len pre betón. Pri iných konštrukčných materiáloch steny je nutné riadiť sa údajmi výrobcu hmoždiniek.

POPIS SYMBOLOV

Nepoužívať silikón s obsahom kyseliny octovej!

ROZMERY (viď strana 18)

SERVISNÉ DIELY (viď strana 34)

ZVLÁŠTNE PRÍSLUŠENSTVO (viď strana 34)

nie je súčasťou dodávky

/ Adaptér #42870XX0

/ sada veka #42871XX0

/ montážna súprava #42841000

ČISTENIE (viď strana 35)

⚠ 安全技巧

⚠ 装配时为避免挤压和切割受伤, 必须戴上手套.

⚠ 按规定使用握柄: 握柄乃非医疗产品, 它不适用于身体受到损害的人员, 而只适用于私人范畴.

⚠ 握柄只用于握持 , 其它产品不适用于此项使用用途.

⚠ 应定期 (每年) 检查已装配好的产品是否正常固定和固定定位.

安装提示

/ 安装前必须检查产品是否受到运输损害. 安装后将不认可运输损害或表面损伤.

/ 管道和阀门必须根据通用标准进行安装, 冲洗和检查.

/ 在安装产品的位置, 安装人员必须确保安装面的墙面是平的 (没有突出物或瓷砖没有突起), 墙体结构适合产品的安装并没有弱点. 包装内的膨胀螺丝只适用于混凝土墙体. 对于其他墙体结构必须咨询膨胀螺丝生产商的建议.

符号说明

请勿使用含有乙酸的硅胶!

大小 (参见第页 18)

备用零件 (参见第页 34)

选装附件 (参见第页 34)

不在供货范围内

/ 转接器 #42870XX0

/ 罩盖组件 #42871XX0

/ 安装套件 #42841000

清洗 (参见第页 35)

⚠ УКАЗАНИЯ ПО ТЕХНИКЕ БЕЗОПАСНОСТИ

⚠ Во время монтажа следует надеть перчатки во избежание прищемления и порезов.

⚠ Применение по назначению рукоятки: рукоятка не является медицинским оборудованием, она не предназначена для использования людьми с физическими недостатками, предназначена только для частного использования.

⚠ Для фиксации разрешается использовать исключительно рукоятку , остальные изделия непригодны для этой цели.

⚠ Надлежащее крепление и плотность посадки установленных изделий следует проверять регулярно (ежегодно).

УКАЗАНИЯ ПО МОНТАЖУ

/ Перед монтажом следует проверить изделие на предмет повреждений при перевозке. После монтажа претензии о возмещении ущерба за повреждения при перевозке или повреждения поверхностей не принимаются.

/ Трубы и арматура должны быть установлены, промыты и проверены в соответствии с действующими нормами.

/ При монтаже изделия квалифицированным персоналом необходимо следить за тем, чтобы, поверхность крепления была плоской во всей зоне крепления (без выступающих швов или смещения плитки), структура стен подходила для монтажа изделия и, в частности, не имела слабых мест. Прилагаемые винты и дюбели предназначены только для бетона. При других типах стен необходимо соблюдать указания производителей дюбелей.

ОПИСАНИЕ СИМВОЛОВ

Не применяйте силикон, содержащий уксусную кислоту.

РАЗМЕРЫ (см. стр. 18)

КОМПЛЕКТ (см. стр. 34)

СПЕЦИАЛЬНЫЕ ПРИНАДЛЕЖНОСТИ (см. стр. 34)

не включено в объем поставки!

/ Переходник #42870XX0

/ Набор крышек #42871XX0

/ крепежный набор #42841000

ОЧИСТКА (см. стр. 35)

МОНТАЖ (см. стр. 19)

⚠ TURVALLISUUSOHJEET

⚠ Asennuksessa on käytettävä käsineitä puristumien ja viiltojen aiheuttamien tapaturmien estämiseksi.

⚠ Kahvan tarkoituksenmukainen käyttö: Kahva ei ole lääkinnällinen tuote. Se ei sovi ruumiillisesti rajoitteisten henkilöiden käyttöön, vaan se on tarkoitettu käytettäväksi yksityistiloissa.

⚠ Vain kahvaa saa käyttää kiinnipitämiseen, muut tuotteet eivät sovi käytettäviksi siihen tarkoitukseen.

⚠ Asennettujen tuotteiden asianmukainen kiinnitys ja tiukkuus on tarkastettava säännöllisin väliajoin (vuosittain).

ASENNUSOHJEET

/ Ennen asennusta on tarkastettava tuotteen mahdolliset kuljetusvahingot. Asennuksen jälkeen kuljetus- ja pintavaurioita ei hyväksytä.

/ Putket ja hana on asennettava, huuhdeltava ja tarkastettava voimassa olevien standardien mukaisesti.

/ Kun pätevä ammattihenkilöstö suorittaa tuotteen asennusta, on huomioitava, että kiinnityspinta on koko kiinnityksen alueella tasainen (ei ulkonevia saumoja tai laattojen tasomuutoksia) ja, että seinän rakenne soveltuu tuotteen asentamiseen eikä siinä ole heikkoja kohtia. Mukana olevat kiinnitysruuvit ja kiinnitysankkurit soveltuvat betoniin kiinnittämiseen. Kiinnitettäessä tuotetta muihin seinärakenteisiin, noutata kiinnittimien valmistajan ohjeita.

MERKIN KUVAUS

Älä käytä etikkahappopitoista silikonia!

MITAT (katso sivu 18)

VARAOSAT (katso sivu 34)

ERITYISVARUSTE (katso sivu 34)

ei kuulu toimitukseen

/ Sovitin #42870XX0

/ Peitekupusarja #42871XX0

/ Kiinnityssarja #42841000

PUHDISTUS (katso sivu 35)

ASENNUS (katso sivu 19)

⚠ SÄKERHETSANVISNINGAR

⚠ Handskar ska bäras under monteringsarbetet så att man kan undvika kläm- och skärskador.

⚠ Avsedd användning av handtag: Handtaget är ingen medicinsk produkt och det är inte lämpligt för handikappade utan endast avsett för privat användning.

⚠ Det är bara handtaget som får användas till att hålla fast sig i. Övriga produkter är inte lämpliga till detta.

⚠ Alla monterade produkter ska kontrolleras regelbundet (varje år) så att de sitter fast ordentligt.

MONTERINGSANVISNINGAR

/ Det måste undersökas om produkten har transportskador innan den monteras. Efter monteringen accepteras inga transport- eller ytskiktskador.

/ Ledningarna och blandaren måste monteras, spolas igenom och kontrolleras enligt de gällande normerna.

/ När kvalificerad fackpersonal monterar produkten är det viktigt att tänka på att monteringsytan är plan i alla delar av arbetsytan (inga fogar som sticker ut eller klinkerförskjutningar), att väggkonstruktionen passar till montering av produkten samt att den inte har svaga punkter. Medföljande skruvar och plugg är endast avsedda för betong. Vid andra väggkonstruktioner skall anvisningarna från pluggtillverkaren beaktas.

SYMBOLFÖRKLARING

Använd inte silikon som innehåller ättiksyra!

MÅTTEN (se sidan 18)

RESERVDELAR (se sidan 34)

SPECIALTILLBEHÖR (se sidan 34)
medföljer ej leveransen

/ Adapter #42870XX0

/ Skyddslucke-set #42871XX0

/ Monteringssats #42841000

RENGÖRING (se sidan 35)

⚠ SAUGUMO TECHNIKOS NURODYMAI

⚠ Apsaugai nuo užspaudimo ir įsipjovimo montavimo metu mūvėkite pirštines.

⚠ Rankenos naudojimas pagal paskirtį: rankena – tai nemedicininės paskirties produktas, ji netinka žmonėms su kūno pažeidimais; naudojama tik asmeninėje erdvėje.

⚠ Fiksuoti reikia tik su rankena , kiti gaminiai šiam tikslui nepritaikyti.

⚠ Gaminių pritvirtinimo teisingumą ir patikimumą būtina periodiškai (kasmet) tikrinti.

MONTAVIMO INSTRUKCIJA

/ Prieš montuojant būtina patikrinti, ar gaminys nebuvo pažeistas transportavimo metu. Sumontavus pretenzijos dėl transportavimo ir paviršiaus pažeidimų nepriimamos.

/ Vamzdžiai ir sujungimai turi būti montuojami, plaunami ir tikrinami pagal galiojančias normas.

/ Montuojant produktą, specialistas privalo įsitikinti, kad sienos plotas, prie kurio dedama montavimo plokštė, yra lygus (jokių plytelių ar kitų nelygumų), kad sienos struktūra yra pritaikyta produkto montavimui ir neturi jokių silpnų vietų. Pakuotėje esantys varžtai ir kaiščiai yra skirti tik betonui. Esant kitokiai sienai, varžtus ir kaiščius reikia rinktis pagal paskirtį.

SIMBOLIO APRAŠYMAS

Nenaudokite silikono, kurio sudėtyje yra acto rūgšties!

IŠMATAVIMAI (žr. psl. 18)

ATSARGINĖS DALYS (žr. psl. 34)

SPECIALŪS PRIEDAI (žr. psl. 34)
nėra pridedama

/ Adapteris #42870XX0

/ Dangčių rinkinys #42871XX0

/ Prijungimo komplektas #42841000

VALYMAS (žr. psl. 35)

MONTERING (se sidan 19)

MONTAVIMAS (žr. psl. 19)

⚠ SIGURNOSNE UPUTE

⚠ Prilikom montaže se radi sprječavanja prignječenja i posjekotina moraju nositi rukavice.

⚠ Namjenska upotreba drška: Držak nije medicinski proizvod i nije prikladan za primjenu od strane tjelesno hendikepiranih osoba, već je namijenjen isključivo za upotrebu u privatnom okruženju.

⚠ Za držanje se smije koristiti isključivo držak , svi ostali proizvodi su za tu svrhu neprikladni.

⚠ U redovitim vremenskim razmacima (jednom godišnje) valja provjeravati propisnu pričvršćenost i stabilnost postavljenih proizvoda.

UPUTE ZA MONTAŽU

/ Prije montaže mora se provjeriti je li proizvod oštećen prilikom transporta. Nakon ugradnje se ne priznaju nikakve reklamacije koje se odnose na površinska i transportna oštećenja.

/ Cijevi i armatura moraju biti postavljeni, isprani i testirani prema važećim normama.

/ Kada proizvod montira kvalificirano stručno osoblje treba paziti da čitava površina na koju se učvršćuje bude ravna (bez istaknutih fuga ili krivljenja pločica), da je zidna konstrukcija primjerena montaži proizvoda te osobito da nema slabih mjesta. Priloženi vijci i moždanici prikladni su samo za beton. Kod drugih zidnih nadgradnji treba obratiti pažnju na navode proizvođača moždanika.

OPIS SIMBOLA

Nemojte koristiti silikon koji sadrži octenu kiselinu!

MJERE (pogledaj stranicu 18)

REZERVNI DJELOVI (pogledaj stranicu 34)

POSEBNI PRIBOR (pogledaj stranicu 34)

Nije sadržano u isporuci!

/ Prilagodnik #42870XX0

/ garnitura pokrivnih kapica #42871XX0

/ garnitura za pričvršćivanje #42841000

ČIŠĆENJE (pogledaj stranicu 35)

SASTAVLJANJE (pogledaj stranicu 19)

⚠ INSTRUCȚIUNI DE SIGURANȚĂ

⚠ La montare utilizați mănuși pentru evitarea contuziunilor și tăierii mâinilor.

⚠ Utilizarea mânerului de sprijin conform destinației: Mânerul de sprijin nu este un produs medicinal, nefiind potrivit pentru persoanele cu dizabilități fizice, ci doar pentru a fi utilizat în domeniul privat

⚠ Utilizați exclusiv mânere de sprijin pentru a vă sprijini, celealte produse nu sunt potrivite pentru a fi utilizate cu acest scop.

⚠ Fixarea corespunzătoare și poziția fixă a produselor montate trebuie verificate la intervale regulate (anual).

INSTRUCȚIUNI DE MONTARE

/ Înainte de instalare verificați, dacă produsul prezintă deteriorări de transport. După instalare garanția nu acoperă deteriorările de transport și cele de suprafață.

/ Conductele și bateriile trebuie montate, spălate și verificate conform normelor în vigoare.

/ La montarea produsului de către un personal calificat trebuie să fiți atenți ca suprafața, unde se fixează produsul să fie plată pe toată suprafața utilizată (să nu existe rosturi sau faianțe proeminente), peretele să fie adecvat pentru montarea produsului și să nu există zone de rezistență redusă. Șuruburile și diblurile livrate sunt potrivite pentru ziduri de beton. La alte tipuri de zid respectați instrucțiunile producătorului diblului utilizat.

DESCRIEREA SIMBOLURILOR

Nu utilizați silicon cu conținut de acid acetic!

DIMENSIUNI (vezi pag. 18)

PIESE DE SCHIMB (vezi pag. 34)

ACCESORII OPȚIONALE (vezi pag. 34)

nu este inclus în setul livrat

/ Adaptor #42870XX0

/ Set capace de acoperire #42871XX0

/ Garnitură de fixare #42841000

CURĂȚARE (vezi pag. 35)

MONTARE (vezi pag. 19)

⚠ ΥΠΟΔΕΙΞΕΙΣ ΑΣΦΑΛΕΙΑΣ

⚠ Για να αποφύγετε τραυματισμούς κατά τη συναρμολόγηση πρέπει να φοράτε γάντια.

⚠ Ενδεδειγμένη χρήση της λαβής: Η λαβή δεν είναι ιατρικό προϊόν και δεν είναι κατάλληλη για άτομα με ειδικές ανάγκες, διότι έχει σχεδιαστεί μόνο για οικιακή χρήση.

⚠ Μπορεί να χρησιμοποιηθεί αποκλειστικά για κράτημα μόνο η λαβή . Τα υπόλοιπα προϊόντα είναι ακατάλληλα για τη χρήση αυτή.

⚠ Θα πρέπει να ελέγχετε ανά διαστήματα (ετησίως) αν η στερέωση εξακολουθεί να είναι επαρκής και αν τα τοποθετημένα προϊόντα στηρίζονται καλά.

ΟΔΗΓΙΕΣ ΣΥΝΑΡΜΟΛΟΓΗΣΗΣ

/ Πριν τη συναρμολόγηση πρέπει να εξεταστεί το προϊόν για ζημιές μεταφοράς. Μετά την εγκατάσταση δεν αναγνωρίζονται ζημιές από τη μεταφορά ή επιφανειακές ζημιές.

/ Οι σωλήνες και η μπαταρία πρέπει να τοποθετηθούν σύμφωνα με τα ισχύοντα πρότυπα, να τεθούν υπό πίεση και να δοκιμαστούν.

/ Κατά τη συναρμολόγηση του προϊόντος από καταρτισμένο και εξειδικευμένο προσωπικό θα πρέπει να δοθεί προσοχή, ώστε η επιφάνεια στερέωσης στη συνολική περιοχή στερέωσης να είναι επίπεδη (να μην υπάρχουν προεξέχοντες αρμοί ή λιθογόμωση πλακιδίων), ώστε η κατασκευή του τοίχου να είναι κατάλληλη για τη συναρμολόγηση του προϊόντος και ώστε η επιφάνεια να μην παρουσιάζει αδύναμα σημεία. Οι συνημμένες βίδες και οι στυλίσκοι ενδείκνυνται μόνο για σκυρόδεμα. Σε άλλες επίτοιχες κατασκευές θα πρέπει να δοθεί προσοχή στα δεδομένα του Κατασκευαστή των στυλίσκων.

ΠΕΡΙΓΡΑΦΗ ΣΥΜΒΟΛΩΝ

Μην χρησιμοποιείτε σιλικόνη που περιέχει οξικό οξύ!

ΔΙΑΣΤΑΣΕΙΣ (βλ. Σελίδα 18)

ΑΝΤΑΛΛΑΚΤΙΚΑ (βλ. Σελίδα 34)

ΕΙΔΙΚΑ ΑΞΕΣΟΥΑΡ (βλ. Σελίδα 34)
δεν περιλαμβάνεται στον παραδοτέο εξοπλισμό

/ Προσαρμογέας #42870XX0

/ Σετ καλυμμάτων #42871XX0

/ Ομάδα στηριγμάτων στερέωσης #42841000

ΚΑΘΑΡΙΣΜΟΣ (βλ. Σελίδα 35)

⚠ VARNOSTNA OPOZORILA

⚠ Pri montaži je treba nositi rokavice, da se preprečijo poškodbe zaradi zmečkanja ali urezov.

⚠ Namenska uporaba držalnega ročaja: držalni ročaj ni medicinski proizvod, zato ni primeren za telesno prizadete osebe, temveč je namenjen le za privatno uporabo.

⚠ Za držanje se sme uporabljati izključno držalni ročaj , preostali proizvodi niso primerni za tovrstno uporabo.

⚠ V periodičnih presledkih (letno) je treba preverjati pravilno pritrditev in trdnost naseda montiranih proizvodov.

NAVODILA ZA MONTAŽO

/ Pred montažo je treba izdelek preveriti glede morebitnih transportnih poškodb. Po vgradnji transportne ali površinske poškodbe ne bodo več priznane.

/ Cevi in armaturo je treba montirati, izprati in preveriti po veljavnih standardih.

/ Kamorkoli bo pogodbenik namestil izdelek, mora poskrbeti, da je celotno območje stene na katero bo plošča nameščena ravno (brez štrlečih fug ali robov ploščic), ter da je struktura stene primerna za namestitev in je brez šibkih točk. Priloženi vijaki in ležaji so primerni le za beton. Za ostale zidne konstrukcije je potrebno upoštevati proizvajalčeva navodila.

OPIS SIMBOLA

Ne smete uporabiti silikona, ki vsebuje ocetno kislino!

MERE (glejte stran 18)

REZERVNI DELI (glejte stran 34)

POSEBEN PRIBOR (glejte stran 34)
Ni vključeno

/ Adapter #42870XX0

/ Komplet prekrivnih kap #42871XX0

/ Pritrditveni komplet #42841000

ČIŠČENJE (glejte stran 35)

ΣΥΝΑΡΜΟΛΟΓΗΣΗ (βλ. Σελίδα 19)

MONTAŽA (glejte stran 19)

⚠ OHUTUSJUHISED

⚠ Kandke paigaldamisel muljumis- ja lõikevigastuste vältimiseks kindaid.

⚠ Käepideme sihipärane kasutamine: käepide ei ole meditsiinitoode, see ei sobi füüsilise puudega inimestele, vaid on mõeldud erakasutuseks.

⚠ Käepidet võib kasutada ainult kinnihoidmiseks, ülejäänud tooted ei sobi selleks kasutusotstarbeks.

⚠ Monteeritud toote nõuetekohast paigaldust ja kinnitust tuleb korrapäraselt (kord aastas) kontrollida.

PAIGALDAMISJUHISED

/ Enne paigaldamist tuleb toodet kontrollida transpordikahjustuste osas Pärast paigaldamist ei tunnustata enam transpordi- või pinnakahjustuste kaebuseid.

/ Voolikute ja segisti paigaldamisel, loputamisel ja kontrollimisel tuleb lähtuda kehtivatest normatiividest

/ Toote paigaldamisel peab töövõtja tagama, et kogu seinapind, kuhu paigaldusplaat kinnitatakse, on lame (ükski vuuk ega keraamiline plaat ei ulatu esile), ning et seina konstruktsioon on toote paigaldamiseks sobiv ja sellel puuduvad nõrgad kohad. Kaasasolevad kruvid ja tüüblid sobivad üksnes betoonile. Muude seinakonstruktsioonide puhul tuleb arvesse võtta tüüblitootja esitatud tooteandmeid.

SÜMBOLITE KIRJELDUS

Ärge kasutage äädikhapet sisaldavat silikooni!

MÕÕTUDE (vt lk 18)

VARUOSAD (vt lk 34)

SPETSIAALNE LISAVARUSTUS (vt lk 34)

ei sisaldu komplektis

/ Adapter #42870XX0

/ Kattekorkide komplekt #42871XX0

/ paigaldus komplekt #42841000

PUHASTAMINE (vt lk 35)

⚠ DROŠĪBAS NORĀDES

⚠ Montāžas laikā, lai izvairītos no saspiedumiem un iegriezumiem, nepieciešams nēsāt cimdus.

⚠ Roktura pareiza lietošana: rokturis nav medicīnisks produkts, tas ir piemērots nevis personām ar īpašām fiziskām vajadzībām, bet gan tikai privātai lietošanai.

⚠ Turēšanai drīkst izmantot vienīgi rokturi , pārējie produkti nav piemēroti šim nolūkam.

⚠ Nepieciešams periodiski (reizi gadā) pārbaudīt, vai uzmontētie produkti ir pareizi piestiprināti un labi turas.

NORĀDĪJUMI MONTĀŽAI

/ Pirms montāžas nepieciešams pārbaudīt, vai produktam transportēšanas laikā nav radušies bojājumi. Pēc iebūvēšanas bojājumi, kas radušies transportēšanas laikā, vai virsmas bojājumi netiek atzīti.

/ Cauruļvadi un maisītājs ir jāuzstāda, jāizskalo un jāpārbauda saskaņā ar spēkā esošajiem standartiem.

/ Ja izstrādājuma montāžu veic kvalificēti speciālisti, jāseko, lai nostiprināšanas virsma visā nostiprināšanas zonā būtu gluda (šuves un flīzes nav izvirzītas uz āru), lai sienas konstrukcija būtu piemērota izstrādājuma montāžai un būtu pietiekami izturīga. Komplektā esošās skrūves un dībeļi ir paredzēti tikai šī izstrādājuma nostiprināšanai. Ja sienas konstrukcija ir citāda, jāievēro dībeļu ražotāja norādījumi.

SIMBOLU NOZĪME

Neizmantot silikonu, kas satur etiķskābi!

IZMĒRUS (skat. lpp. 18)

REZERVES DAĻAS (skat. lpp. 34)

SPECIĀLI AKSESUĀRI (skat. lpp. 34)

komplektā netiek piegādāts

/ Adapteris #42870XX0

/ Noslēgvāciņu komplekts #42871XX0

/ Stiprinājuma komplekts #42841000

TĪRĪŠANA (skat. lpp. 35)

⚠ SIGURNOSNE NAPOMENE

⚠ Prilikom montaže se radi sprečavanja prignječenja i posekotina moraju nositi rukavice.

⚠ Namenska upotreba drške: Drška nije medicinski proizvod i nije podesna za korišćenje od strane telesno hendikepiranih osoba, već je namenjena isključivo za upotrebu u privatnom okruženju.

⚠ Za držanje sme da se koristi isključivo drška , svi ostali proizvodi su za tu svrhu nepodesni.

⚠ Propisna pričvršćenost i stabilnost postavljenih proizvoda treba redovno da se proverava (jednom godišnje).

INSTRUKCIJE ZA MONTAŽU

/ Pre montaže se mora proveriti da li je proizvod oštećen pri transportu. Nakon ugradnje se ne priznaju nikakve reklamacije koje se odnose na površinska i transportna oštećenja.

/ Vodovi i armatura moraju biti postavljeni, isprani i testirani prema važećim normama.

/ Kada proizvod montira kvalifikovano stručno osoblje treba paziti da čitava površina na koju se učvršćuje bude ravna (bez istaknutih fuga ili krivljenja pločica), da je zidna konstrukcija primerena montaži proizvoda, i posebno da nema slabih mesta. Priloženi zavrtnji i tiplovi prikladni su samo za beton. Kod drugih zidnih nadgradnji treba obratiti pažnju na navode proizvođača tiplova.

OPIS SIMBOLA

Nemojte koristiti silikon koji sadrži sirćetnu kiselinu!

MERE (vidi stranu 18)

REZERVNI DELOVI (vidi stranu 34)

POSEBAN PRIBOR (vidi stranu 34)
Nije sadržano u isporuci

/ Adapter #42870XX0

/ garnitura pokrivnih kapica #42871XX0

/ garnitura za pričvršćivanje #42841000

ČIŠĆENJE (vidi stranu 35)

⚠ SIKKERHETSHENVISNINGER

⚠ Bruk hansker under montasjen for å unngå klem- og kuttskader.

⚠ Bestemmelsemessig bruk av håndtak: Håndtaket er ikke et medisinsk produkt som egner seg for personer med handicap. Det er kun bestemt for privat bruk.

⚠ For å holde seg fast skal kun håndtaket brukes . De øvrige produktene er ikke egnet for dette bruk.

⚠ De monterte produktene skal regelmessig sjekkes om de er ordentlig festet og om de sitter fast.

MONTAGEHENVISNINGER

/ Før montasjen skal produktet sjekkes for transportskader. Etter monteringen aksepteres ikke noen transport- eller overflateskader.

/ Ledningene og armaturen skal monteres, spyles og sjekkes iht. de gyldige normer.

/ Når kvalifisert fagfolk monterer produktet, skal man påse at hele området der produktet monteres er plant (ingen fremstående fuger eller flisekanter), at oppbygging av veggen er egnet for montasje av produktet og at veggen ikke viser noen svakpunkter. Medleverte skruer og plugger egner seg kun for betong. Ved en annen veggoppbygging skal man ta hensyn til pluggprodusentens henvisninger.

SYMBOLBESKRIVELSE

Ikke bruk silikon som inneholder eddiksyre!

MÅL (se side 18)

SERVICEDELER (se side 34)

EKSTRATILBEHØR (se side 34)
ikke med i leveransen

/ Adapter #42870XX0

/ Sett med beskyttelseskapper #42871XX0

/ Festesett #42841000

RENGJØRING (se side 35)

⚠ УКАЗАНИЯ ЗА БЕЗОПАСНОСТ

⚠ При монтажа трябва да се носят ръкавици, за да се избегнат наранявания поради притискане или порязване.

⚠ Използване по предназначение на дръжката: Дръжката не е медицински продукт, тя не е предназначена за използване от лица с физически недостатъци, а само в частната сфера.

⚠ За хващане да се използва само дръжката , останалите продукти не са подходящи за тази цел.

⚠ Правилното закрепване и правилното разположение на монтираните продукти трябва да се проверява периодично (ежегодно).

УКАЗАНИЯ ЗА МОНТАЖ

/ Преди монтажа продуктът трябва да се провери за транспортни щети. След монтажа не се признават транспортни или повърхностни щети.

/ Тръбопроводите и арматурата трябва да се монтират, промият и проверят в съответствие с валидните норми.

/ При монтаж на продукта от квалифицирани специалисти да се внимава за това, закрепващата повърхност в целия диапазон на закрепването да бъде равна (без изпъкнали фуги или изместване на плочки), конструкцията на стената да е подходяща за монтаж на продукта и особено за това, да няма слаби места. Приложените винтове и дюбели са подходящи само за бетон. При други стенни конструкции да се спазват данните на производителя на дюбели.

ОПИСАНИЕ НА СИМВОЛИТЕ

Не използвайте силикон, съдържащ оцетна киселина!

РАЗМЕРИ (вижте стр. 18)

СЕРВИЗНИ ЧАСТИ (вижте стр. 34)

СПЕЦИАЛНИ ПРИНАДЛЕЖНОСТИ (вижте стр. 34)

не се съдържа в обема на доставка

/ Адаптер #42870XX0

/ Набор покриващи капачета #42871XX0

/ Комплект за закрепване #42841000

ПОЧИСТВАНЕ (вижте стр. 35)

МОНТАЖ (вижте стр. 19)

⚠ 安全上の注意

⚠ 施工の際は手を挟んだり怪我をしないように, 手袋をはめてください.

⚠ ハンドルの使用目的: ハンドルは医療製品ではなく, 身体に障害がある方向けの製品ではありません. 一般的な使用向け製品です.

⚠ ハンドル のみ取っ手として使用できますが, 他の製品は取っ手としてはお使いいただけません.

⚠ 取付金具や固定ネジなど, 製品の取付状態を定期的に (年に一度) チェックしてください.

施工上の注意

/ 製品の施工前に輸送でのダメージがないか確認してください. 施工後のキズ等のお申し出はお断りさせて頂いています.

/ 配管と水栓は, 関連法規に従って施工, 洗浄, および試験を行ってください.

/ 適切な資格を持つ方が製品の施工を行ってください. 施工面が平らであること (躯体の凹凸やタイル等の段差がないこと), 壁の構造が製品の施工に適しており必要な強度があることを確認してください. 同梱のネジとプラグ (アンカー) はコンクリート用です. 他の壁構造については, 使用に適したプラグ (アンカー) を利用し製造業者の施工指示を確認してください.

アイコンの説明

酢酸系シリコンをご使用にならないでください!

寸法 (次のページを参照 18)

スペアパーツ (次のページを参照 34)

スペシャルパーツ (次のページを参照 34)

別手配部品

/ アダプタ #42870XX0

/ カバーキャップセット #42871XX0

/ 取付部品セット #42841000

お手入れ方法 (次のページを参照 35)

施工方法 (次のページを参照 19)

⚠ ПРИМІТКИ З БЕЗПЕКИ

⚠ Під час встановлення слід надягати рукавички, щоб запобігти травмам та порізам.

⚠ Призначення рукоятки: Рукоятка не є медичним виробом, вона не призначена для людей з обмеженими фізичними можливостями, а лише для загального приватного користування.

⚠ Використовуйте лише ручку для підтримки, інші продукти не призначені для використання як опори.

⚠ Правильне кріплення та надійність посадки зібраних виробів необхідно періодично (щороку) перевіряти.

ІНСТРУКЦІЇ ЗІ ВСТАНОВЛЕННЯ

/ Перед встановленням перевірте виріб на наявність пошкоджень під час транспортування. Після встановлення транспортні пошкодження чи пошкодження поверхні не розглядаються.

/ Труби та кріплення повинні бути встановлені, промиті та перевірені відповідно до стандартів застосування.

/ Якщо підрядник монтує виріб, він повинен переконатися, що вся площа стіни, на яку буде встановлено монтажну пластину, є рівною (без виступаючих швів або плитки, що стирчить), що структура стіни підходить для встановлення продукту і не має слабких місць. Шурупи та дюбелі, що додаються, підходять лише для бетону. Для інших стінових конструкцій слід враховувати вказівки виробника дюбеля.

ОПИС СИМВОЛУ

Не використовуйте силікон, що містить оцтову кислоту!

РОЗМІРИ (дивіться сторінку 18)

ЗАПЧАСТИНИ (дивіться сторінку 34)

СПЕЦІАЛЬНІ АКСЕСУАРИ (дивіться сторінку 34)

в комплект поставки не входить

/ Адаптер #42870XX0

/ комплект з кришкою #42871XX0

/ монтажний комплект #42841000

ЧИЩЕННЯ (дивіться сторінку 35)

⚠ تنبيهات الأمان

⚠ يجب إرتداء قفازات لليد أثناء التركيب لتجنب حدوث أخطار الإنحشار أو الجروح.

⚠ الاستخدام المطابق للشروط للمقبض: لا يعتبر هذا المقبض منتجاً طبياً، كما أنه غير ملائم للأشخاص المصابين بإعاقة بدنية وإنما هو مخصص للاستخدام الشخصي فحسب.

⚠ يحظر استخدام المقبض إلا من أجل التثبيت فحسب . وبالنسبة لبقية المنتجات الأخرى، فهي غير صالحة لهذا الغرض من الاستخدام.

⚠ يتعين التأكد من أن حالة التثبيت مطابقة للشروط المحددة والتأكد من الوضع الثابت للمنتجات المركبة على فترات منتظمة (سنوياً)

تعليمات التركيب

/ قبل القيام بعملية التركيب، يجب فحص المنتج للتأكد من خلوه من أية تلفيات ناتجة عن النقل. بعد القيام بعملية التركيب، لن يتم الاعتراف بوجود أية تلفيات سطحية أو تلفيات ناتجة عن عملية النقل.

/ يجب تركيب وغسيل واختبار التوصيلات وخلاطات المياه طبقاً للمعايير السارية.

/ يجب الانتباه عند تركيب المنتج بواسطة فريق العمل المتخصص إلى أن جميع مواضع التثبيت جاهزة للتثبيت دون عوائق (خالية من المفصلات أو الملصقات)، وأن الحائط جاهز لتركيب المنتج مع عدم احتوائه على أية أماكن ضعيفة. مبيتات المسامير (الفيشر) والمسامير نفسها مناسبة للحوائط الخرسانية فقط، ويجب الالتزام بتعليمات الجهة المصنعة لمبيتات المسامير عند التثبيت في أنواع أخرى من الحوائط.

وصف الرمز

هام! لا تستخدم السليكون الذي يحتوي على أحماض!

أبعاد (راجع صفحة 18)

قطع الغيار (راجع صفحة 34)

ملحقات خاصة (راجع صفحة 34)

غير مدرج مع المحتويات المسلمة

/ محول #42870XX0

/ مجموعة الأغطية #42871XX0

/ مجموعة التثبيت #42841000

التنظيف (راجع صفحة 35)

МОНТАЖНИЙ (дивіться сторінку 19)

التركيب (راجع صفحة 19)

⚠ BIZTONSÁGI UTASÍTÁSOK

⚠ A szerelésnél a zúzódások és vágási sérülések elkerülése érdekében kesztyűt kell viselni.

⚠ A kapaszkodó rendeltetésszerű használata: A kapaszkodó nem orvosi termék, nem alkalmas testileg sérült személyek számára, hanem csak privát használatra szolgál.

⚠ Kapaszkodáshoz kizárólag csak a kapaszkodót szabad használni, a további termékek nem alkalmasak ilyen jellegű használatra.

⚠ A felszerelt termékek szabályszerű rögzítését és szilárd elhelyezkedését rendszeres időközönként (évente) ellenőrizni kell.

SZERELÉSI UTASÍTÁSOK

/ A szerelés előtt ellenőrizni kell, hogy a terméknek nincs-e szállítási sérülése. Beépítés után a szállítási- vagy felületi sérüléseket nem ismerik el.

/ A vezetékeket és a csaptelepet az érvényes szabványoknak megfelelően kell felszerelni, öblíteni és ellenőrizni

/ Miközben szakképzett szakember végzi a termék felszerelését, ügyelni kell arra, hogy a rögzítési felületek a rögzítési terület teljes egészén síkok (nincsenek kiálló fugák vagy csempeszélek), a fal felépítése alkalmas a termék felszereléséhez, és különösképpen, hogy nincsenek benne gyenge pontok. A mellékelt csavarok és dűbelek csak betonhoz alkalmasak. Egyéb falazatoknál figyelembe kell venni a dűbelgyártó gyártói utasításait.

SZIMBÓLUMOK LEÍRÁSA

Ne használjon ecetsavtartalmú szilikont!

MÉRETET (lásd a oldalon 18)

TARTOZÉKOK (lásd a oldalon 34)

EGYÉB TARTOZÉK (lásd a oldalon 34)

a szállítási egység nem tartalmazza

/ Adapter #42870XX0

/ Zárósapka-szett #42871XX0

/ Rögzítő felület #42841000

TISZTÍTÁS (lásd a oldalon 35)

SZERELÉS (lásd a oldalon 19)

⚠ הערות בטיחות

⚠ יש להשתמש בכפפות בזמן ההתקנה כדי למנוע פציעות וחתכים

⚠ השימוש המיועד בידית: הידית אינה מוצר רפואי, והיא לא מיועדת לאנשים בעלי קשיים פיזיים, אלא רק לשימוש פרטי כללי

⚠ השתמש בידית לתמיכה בלבד. שאר המוצרים לא מיועדים לשמש כתמיכה

⚠ בדוק אחת לשנה את תקינות החיבור ואת האיטום של המוצרים המותקנים

הוראות התקנה

/ לפני ההתקנה, בדוק אם נגרמו למוצר נזקים בהובלה אחרי ההתקנה, לא נכיר בנזקים שנגרמו בהובלה או בנזקים במשטחים

/ חובה להתקין את הצינורות והאביזרים, לשטוף אותם ולבדוק אותם על פי התקנים הישימים

/ אם הקבלן מתקין את המוצר, עליו להבטיח שכל שטח הקיר עליו תותקן פלטת ההתקנה הוא ישר (ללא מחברים בולטים או אריחים בולטים), שמבנה הקיר מתאים להתקנת המוצר ושאין בו נקודות חולשה. הברגים והדיבלים המצורפים מתאימים לבטון בלבד. במקרה של מבנה קיר אחר, צריך לפעול על פי ההוראות של יצרן הדיבל.

תיאור הסמל

אסור להשתמש בסיליקון המכיל חומצה אצטית!

מידות (ראה עמוד 18)

חלקי חילוף (ראה עמוד 34)

אביזרים מיוחדים (ראה עמוד 34)

הזמנה של פריט אקסטרה

/ מתאם #42870XX0

/ סט מכסי כיסוי #42871XX0

/ ערכת הרכבה #42841000

ניקוי (ראה עמוד 35)

הרכבה (ראה עמוד 19)

⚠ GÜVENLİK UYARILARI

⚠ Montaj esnasında ezilme ve kesilme gibi yaralanmaları önlemek için eldiven kullanılmalıdır.

⚠ Tutamak 'in kullanım amacı: Tutamak tıbbi bir ürün olmadığından bedensel engelli kişiler için uygun olmayıp, sadece kişisel kullanım içindir

⚠ Tutunmak için sadece tutamak kullanılabilir, diğer ürünler bu kullanıma uygun değildir.

⚠ Monte edilmiş ürünlerin talimatlara uygun sabitliği ve sıkı duruşu düzenli aralıklarla (yıllık) kontrol edilmelidir.

MONTAJ AÇIKLAMALARI

/ Montaj işleminden önce ürün nakliye hasarları yönünden kontrol edilmelidir. Montaj işleminden sonra nakliye veya yüzey hasarları için sorumluluk üstlenilmemektedir.

/ Boruların ve armatürün montajı, yıkanması ve kontrolü geçerli normlara göre yapılmalıdır.

/ Müteahhit, ürünü monteleyeceği yer, yani montaj plakasının monte edileceği duvar alanının tümü düz (herhangi bir eklem yerinin ya da duvar fayansının çıkıntısıyla) engellenmemiş, yapısı ürünü montelemeye uygun bir şekilde ve herhangi zayıf noktası olamamasını sağlamalıdır. Kaplı vidalar ve çubuklar sadece beton için uygundur. Başka duvar yapıları için, imalatçının çubuk imal edenin bellirtiği hususlar dikkate alınmalıdır.

SİMGE AÇIKLAMASI

Asetik asit içeren silikon kullanmayın!

ÖLÇÜLERİ (bakınız sayfa 18)

YEDEK PARÇALAR (bakınız sayfa 34)

ÖZEL AKSESUARLAR
(bakınız sayfa 34)
Teslimat kapsamına dahil değildir

/ Adaptör #42870XX0

/ Kapak plakası seti #42871XX0

/ Sabitleme seti #42841000

TEMİZLEME (bakınız sayfa 35)

GARANTI BELGESI

ÜRETICI VEYA İTHALATÇI FIRMANIN

Unvanı: Hansgrohe Armatür Ltd. Şti
Adresi: Fulya Mahallesi Bahçeler Sokak Efe han 20/C Mecidiyeköy Şişli İstanbul
Telefonu: (0-212) 273 07 30
Faks: (0-212) 273 07 40
web adresi: www.hansgrohe.com.tr

MALIN

Markası: Hansgrohe
Cinsi: Sıhhi tesisat malzemesi
Garanti Süresi: 2 YIL
Azami Tamir Süresi: 20 İş günü

GENEL MÜDÜR
ALBERT EMLEK

Satıcı Firmanın:
Unvanı:
Adresi:
Telefonu:
Faks:
e-posta:
Fatura Tarih ve Sayısı:
Marka ve Modeli:
Teslim Tarihi ve Yeri:
Yetkilinin İmzası:
Firmanın Kaşesi:
Bu bölümü, ürünü aldığınız Yetkili Satıcı imzalayacak ve kaşeleyecektir.

MONTAJI (bakınız sayfa 19)

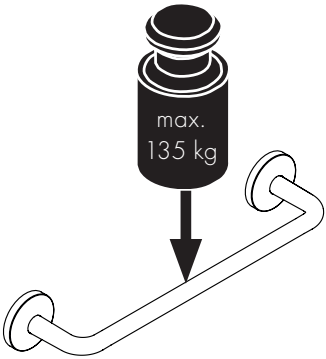

AXOR Starck 40830XX0

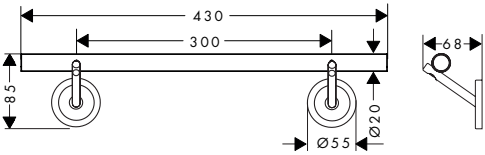

AXOR Citterio 41730XX0

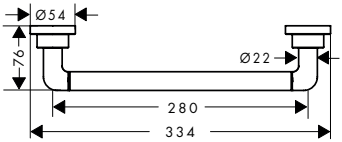

AXOR Montreux 42030XX0

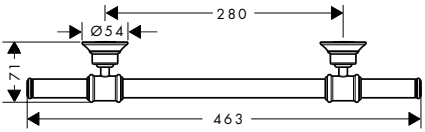

AXOR Uno 41530XX0

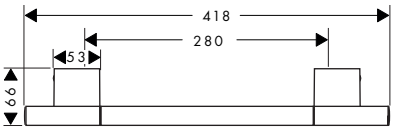

AXOR Massaud 42230XX0

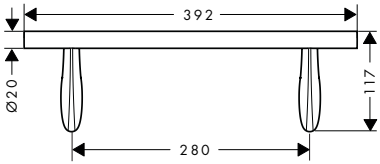

AXOR Universal Rectangular 42613XX0

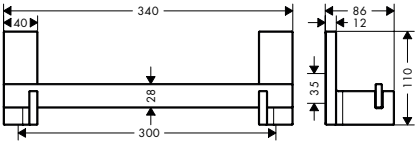

AXOR Urquiola 42430XX0

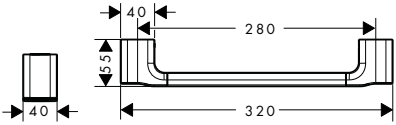

AXOR Universal Circular 42813XX0

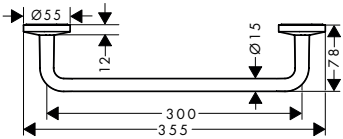

AXOR Starck Organic 42730XX0

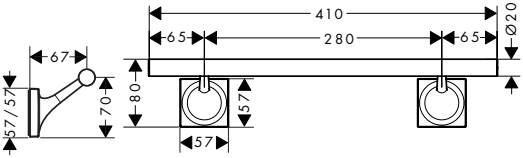

AXOR Universal Accessories 42830XX0

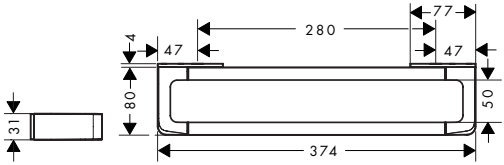

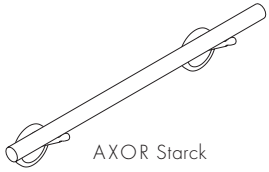
AXOR Starck
40830XX0

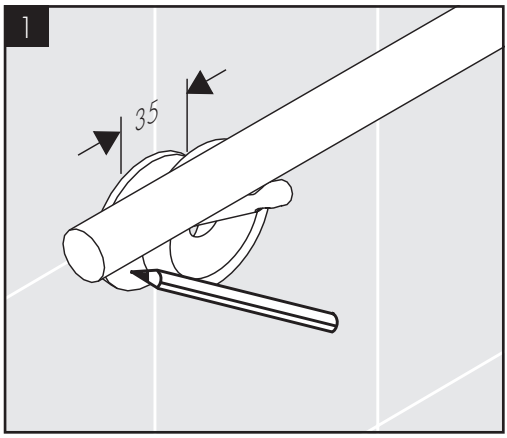
1
35

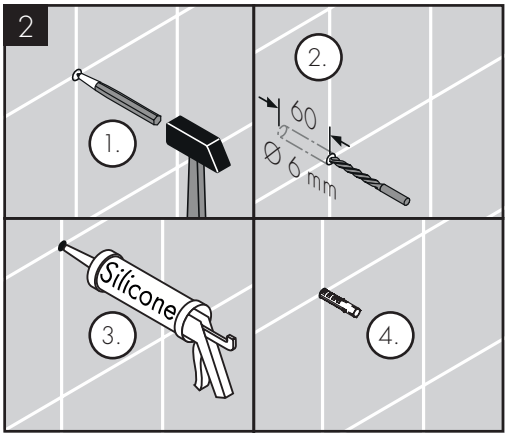
2
1.
2.
60
Ø 6 mm
Silicone
3.
4.

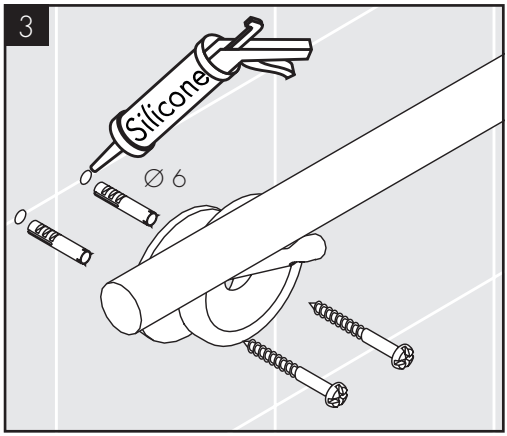
3
Silicone
Ø 6

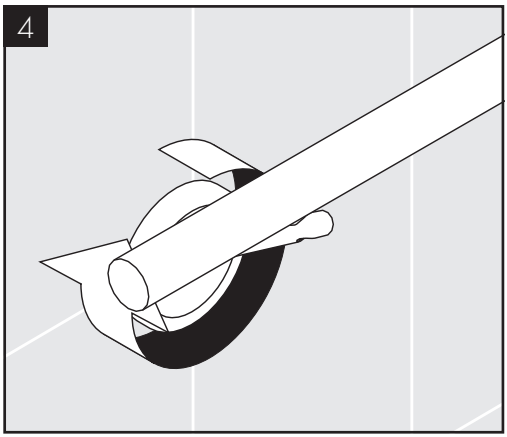
4

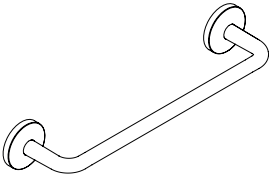

AXOR Universal Circular
42813XX0

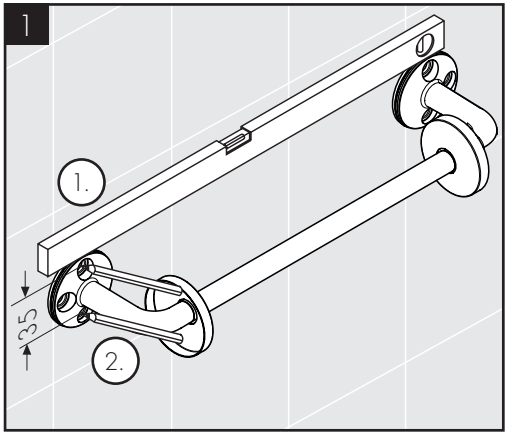

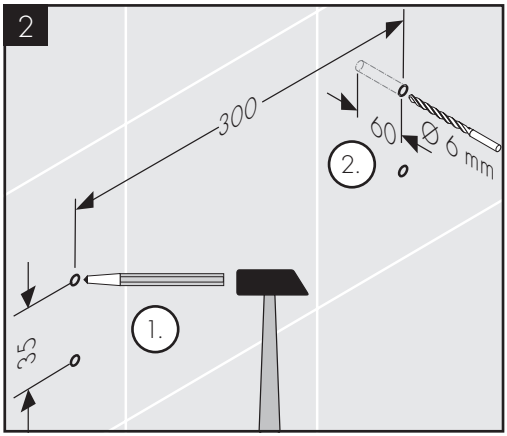

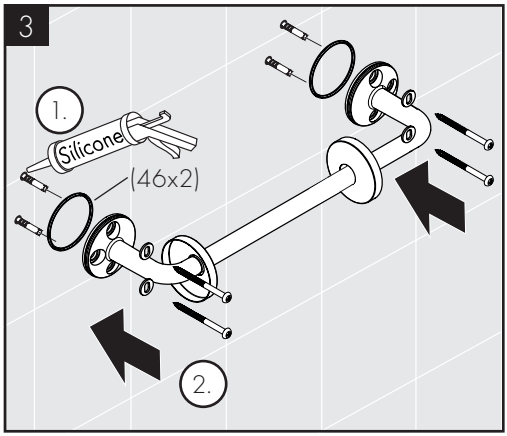

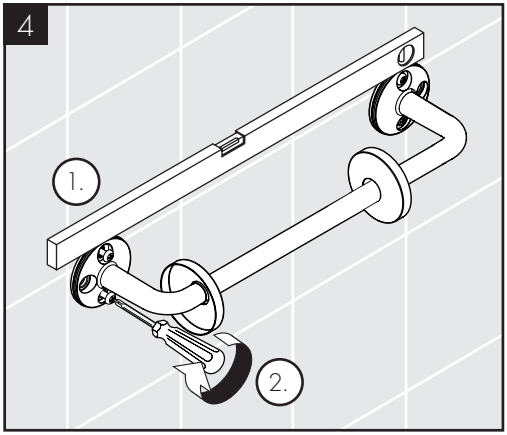

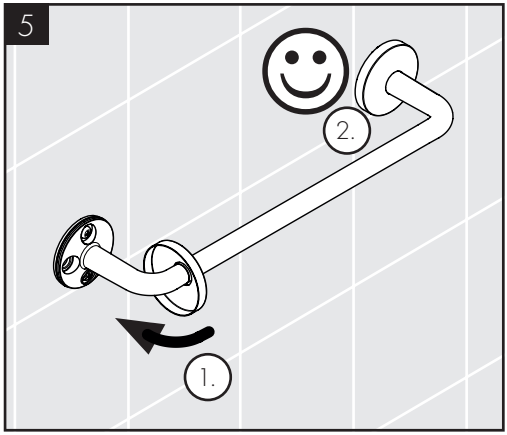

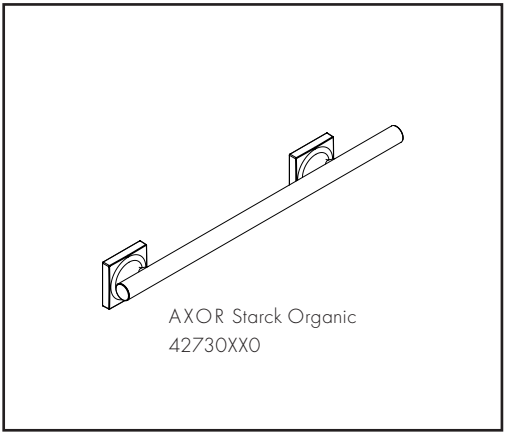
AXOR Starck Organic
42730XX0

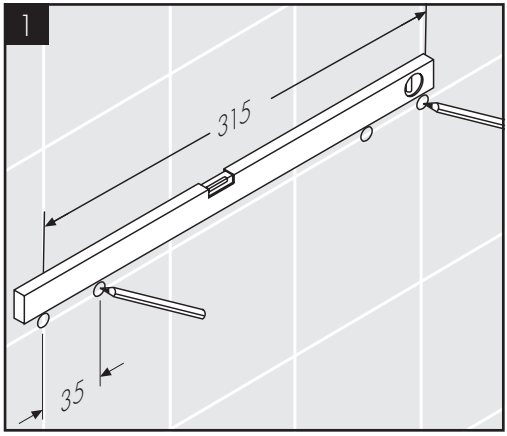
1
315
35

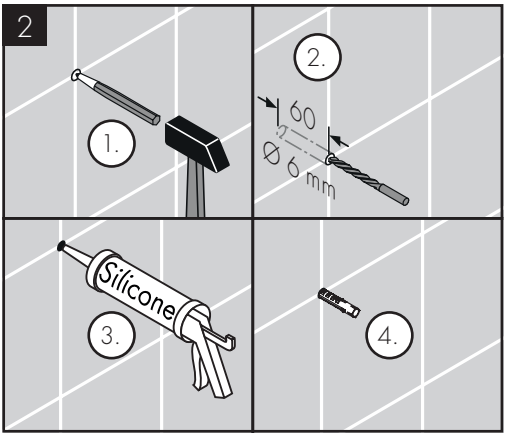
2
1.
2.
60
Ø 6 mm
Silicone
3.
4.

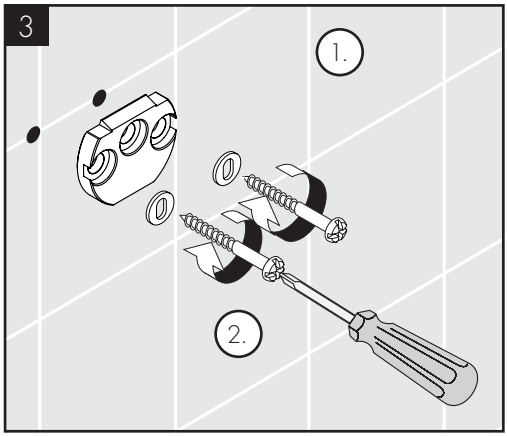
3
1.
2.

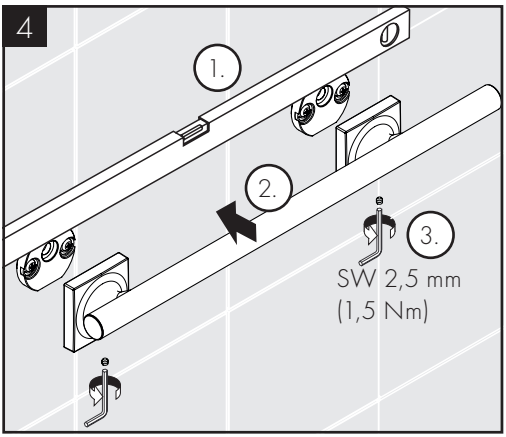
4
1.
2.
3.
SW 2,5 mm
(1,5 Nm)

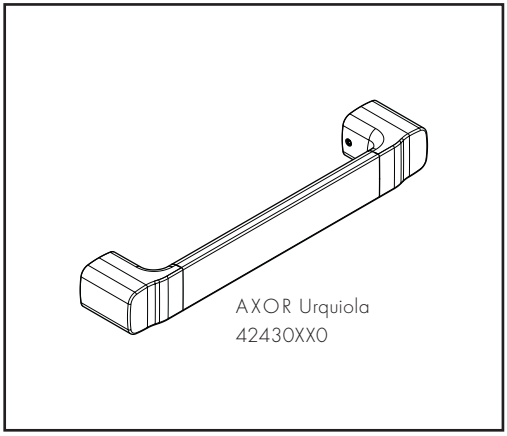
AXOR Urquiola
42430XX0

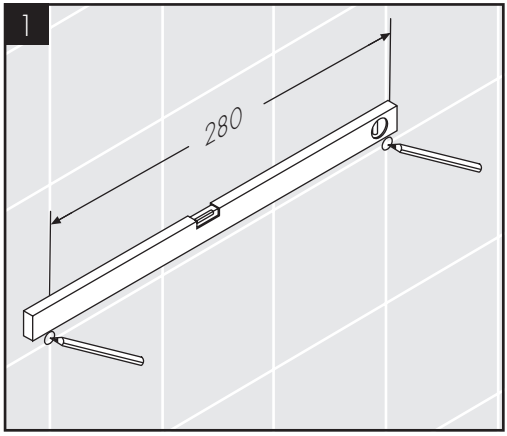
1
280

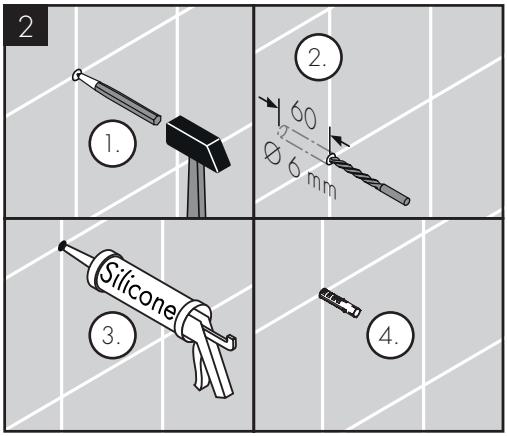
2
1.
2.
60
Ø 6 mm
Silicone
3.
4.

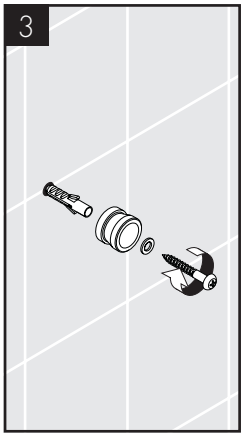
3

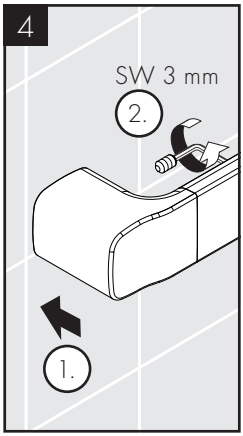
4
SW 3 mm
2.
1.

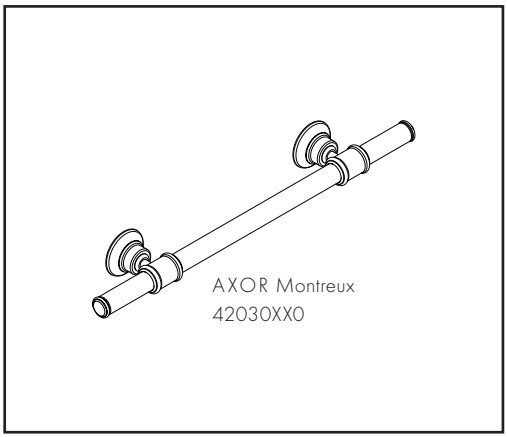
AXOR Montreux
42030XX0

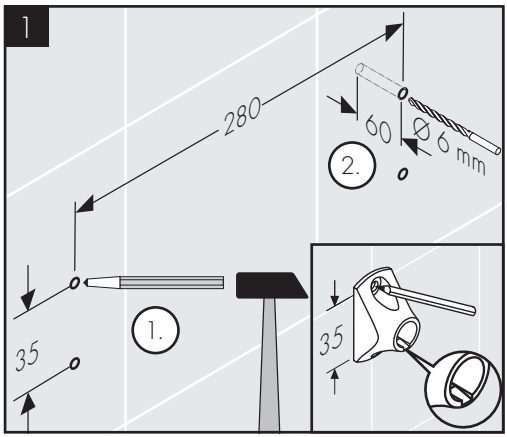
1
280
60
Ø 6 mm
2.
1.
35
35

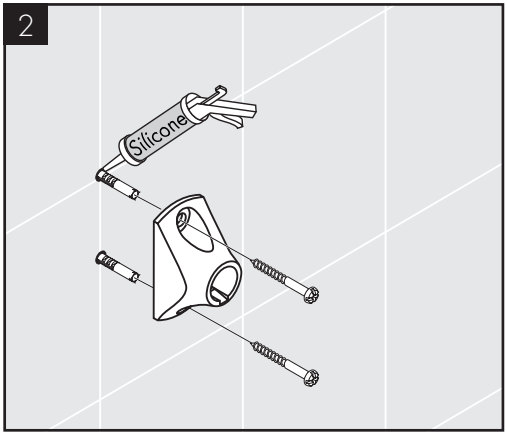
2
Silicone

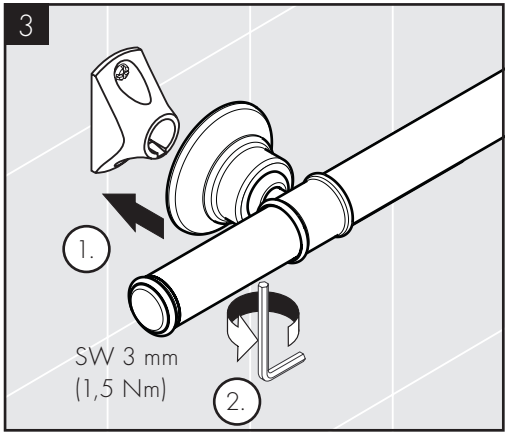
3
1.
SW 3 mm
(1,5 Nm)
2.

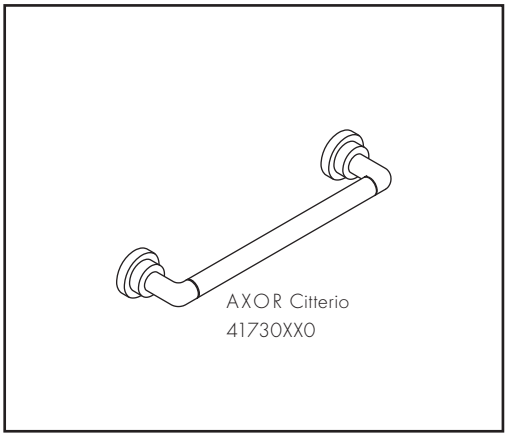
AXOR Citterio
41730XX0

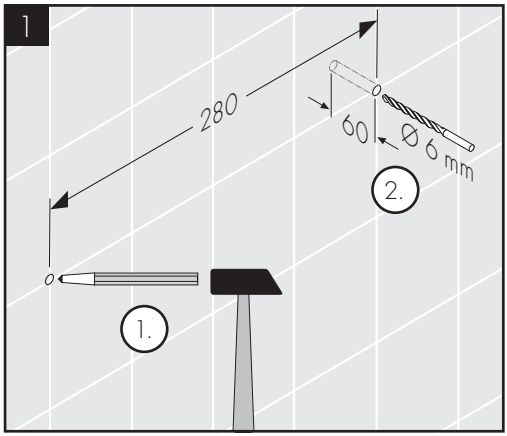
1
280
60
Ø 6 mm
2.
1.

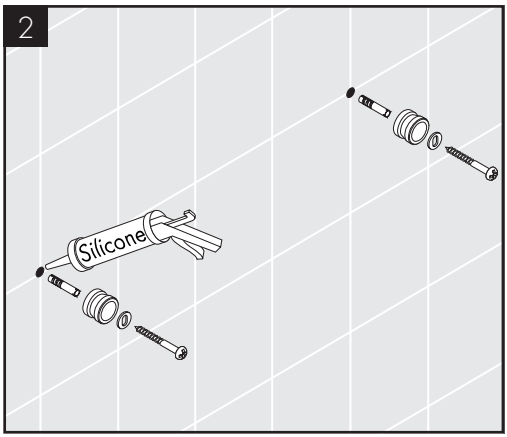
2
Silicone

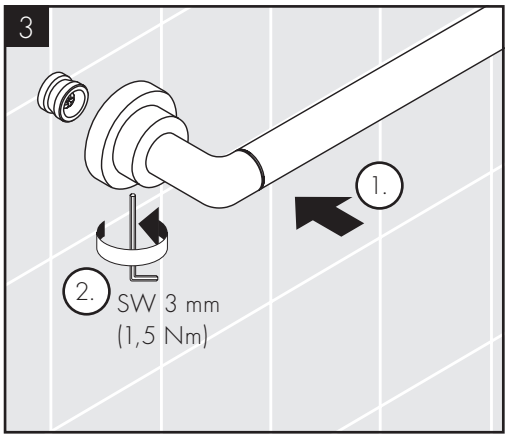
3
1.
2.
SW 3 mm
(1,5 Nm)

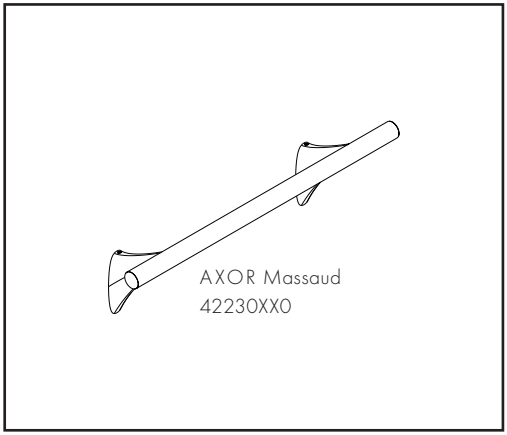
AXOR Massaud
42230XX0

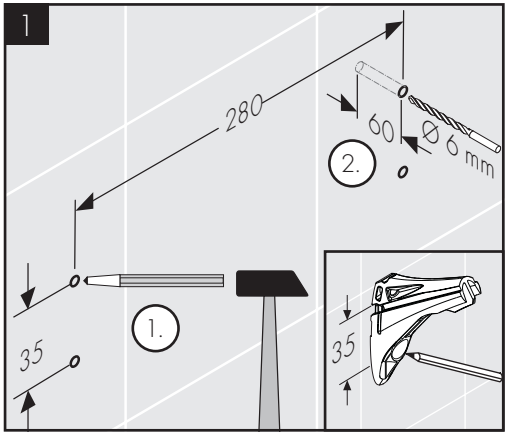
1
280
60
Ø 6 mm
2.
1.
35
35

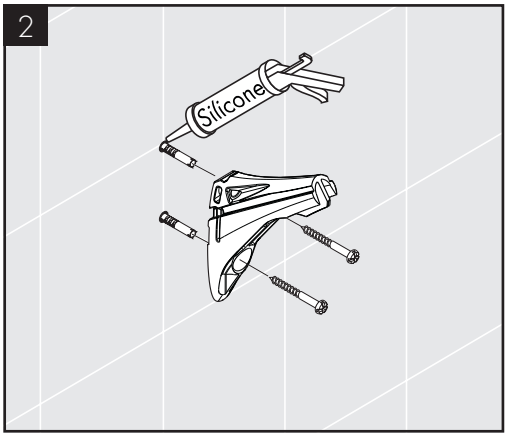
2
Silicone

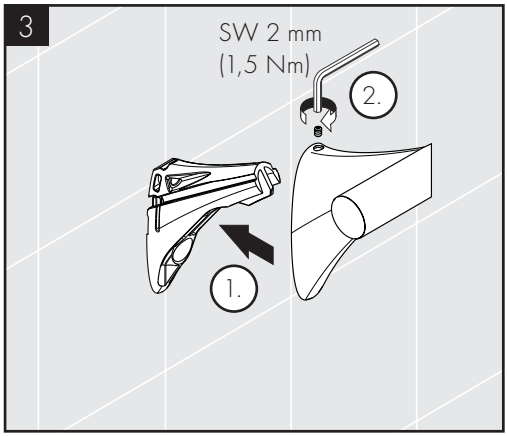
3
SW 2 mm
(1,5 Nm)
2.
1.

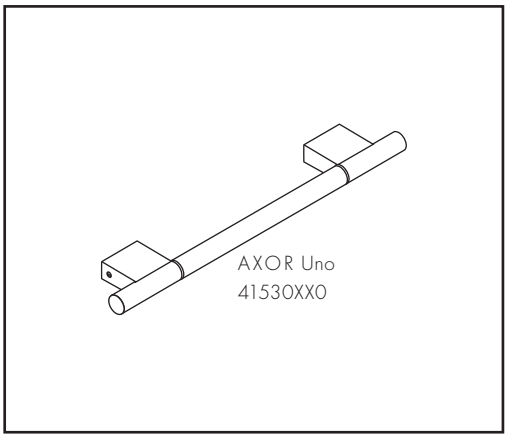
AXOR Uno
41530XX0

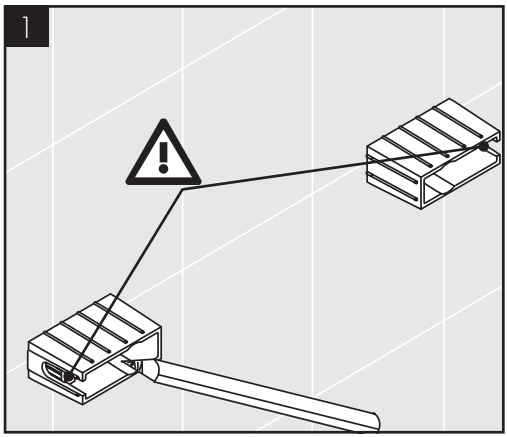
1

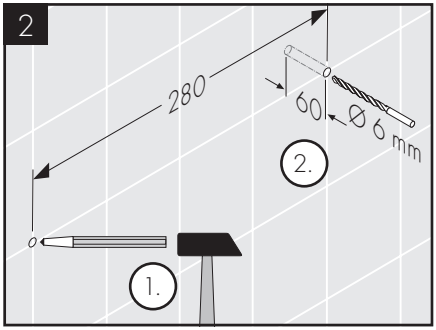

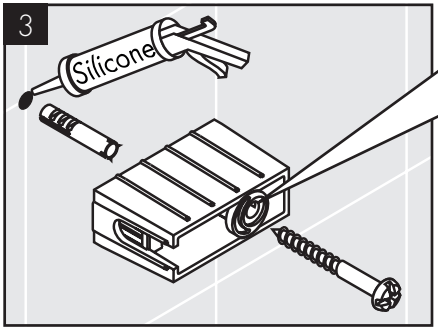

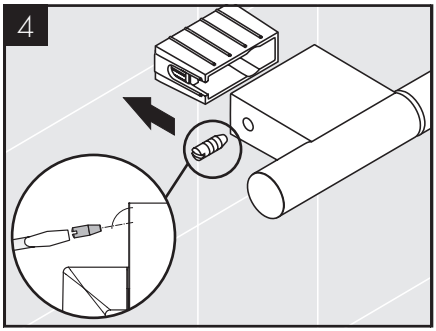

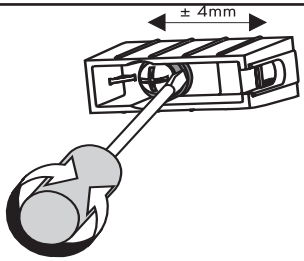

Durch die Exzenterbuchse können Bohrtoleranzen ausgeglichen werden.
Grâce à l´axe excentrique de réglage on peut rattraper la tolérance de perçage.
With the excentric washer it is possible to equalize tolerance of the drilling.
Con la rondella eccentrica è possibile equilibrare tolleranze diverse tra i fori.
Durante la instalación y mediante la excéntrica se puede corregir la posición de la barra.
Door de excentrische bus kunnen eventuele boorafwijkingen worden hersteld.
Ved hjælp af den excentriske bøsning kan evt. skævheder i borehullerne udlignes.
Com o encaixe excêntrico é possível compensar a tolerância da furação.
Za pomocą tulei mimośrodowej można łatwo wyrównać tolerancje otworów.
Excentrickými vložkami je možné vyrovnat tolerance vrtaných otvorů.
Excentrickými vložkami je možné vyrovnat' toleranciu vŕtaných otvorov.
用偏心套管可以补偿消除钻孔的偏差.
С помощью соединения-эксцентрика можно установить штангу строго вертикально.
Az excenter hüvelynek köszönhetően a fúrási egyenletlenségek kiegyenlíthetőek.
Poraustoleranssit voidaan tasata epäkeskoholkeilla.
Borrtoleranser kan utjämnas genom excenterhylsan.
Ekscentrinės jungties pagalba galima išlyginti išgręžtų angų nuokrypį.
Pomoću ekscentara mogu se podesiti tolerancije provrta.
Eksantrik burç ile delik toleransları dengelenebilir.
Compensați diferențele de găurit cu ajutorul bucșei excentrice.
Μέσω του κουτιού του εκκέντρου είναι δυνατή η εξισορρόπηση των ανοχών διάτρησης.
Z ekscentričnim vodilom lahko izravnate tolerance vrtanja.
Ekstsentrilise vaheseibiga saab puurimisel tekkinud erinevusi tasakaalustada.
Ar ekscentra bukses palīdzību var izlīdzināt urbuma neprecizitātes.
Pomoću ekscentara mogu se podesiti tolerancije provrta.
Boretoleranser kan utlignes ved hjelp av eksenterbøssing.
Допуските при пробиване могат да се изравнят с ексцентричната втулка.
За допомогою ексцентричної шайби можна вирівняти допуск свердління.
باستخدام الحلقة اللامركزية يمكن معادلة خلوص الثقب.
偏心ワッシャで穴あけでの小さな誤差を許容できます.
בעזרת הדסקית האקסצנטרית, ניתן להשוות את מרווח הקידוח.

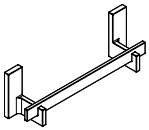

AXOR Universal Rectangular
42613XX0

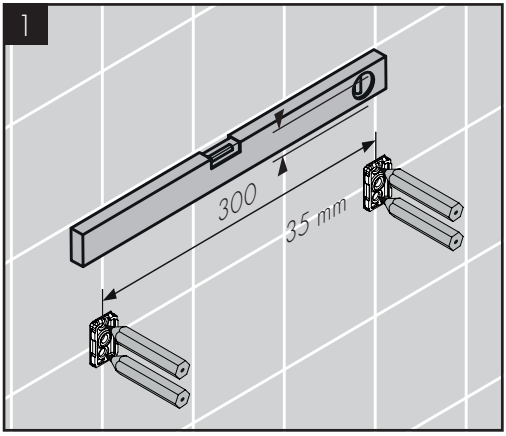

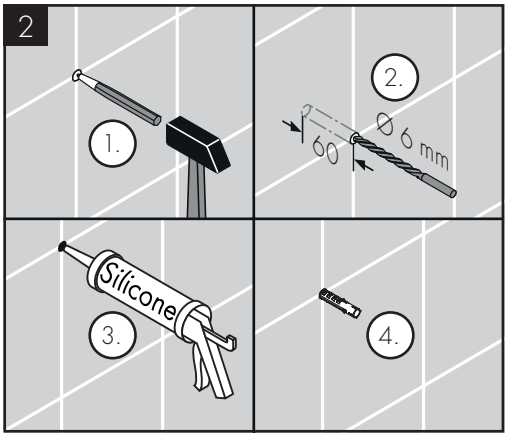

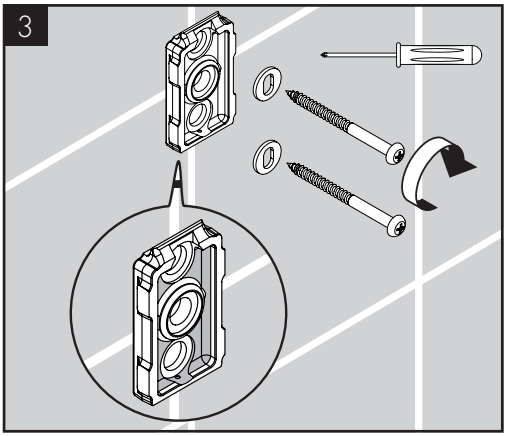

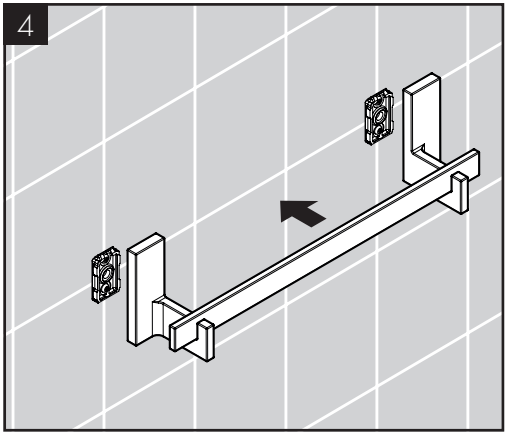

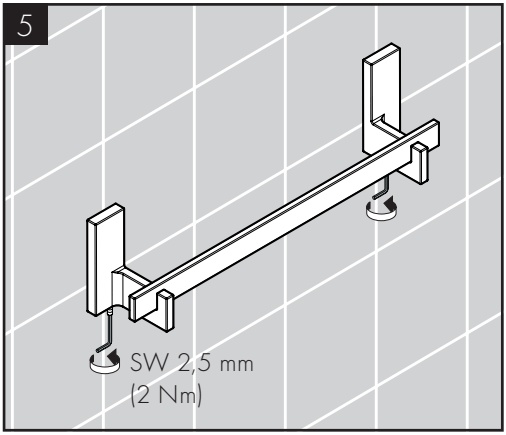

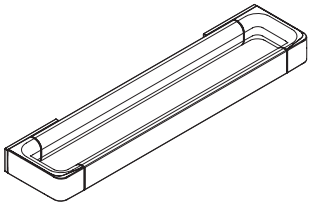

AXOR Universal Accessories
42830XX0

1

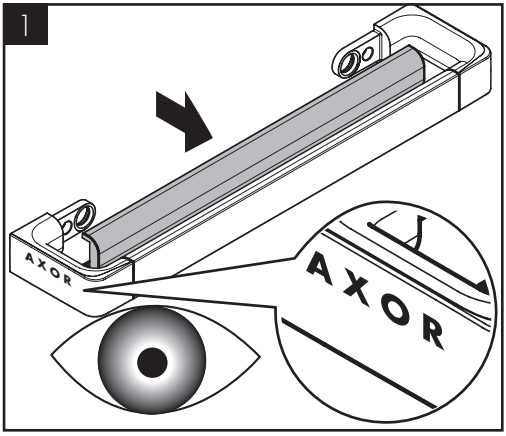

2

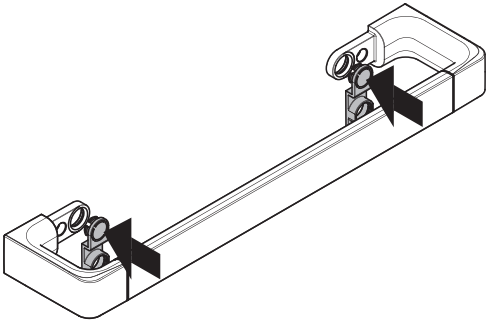

3

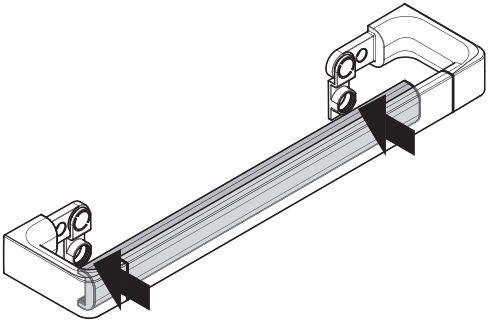

4

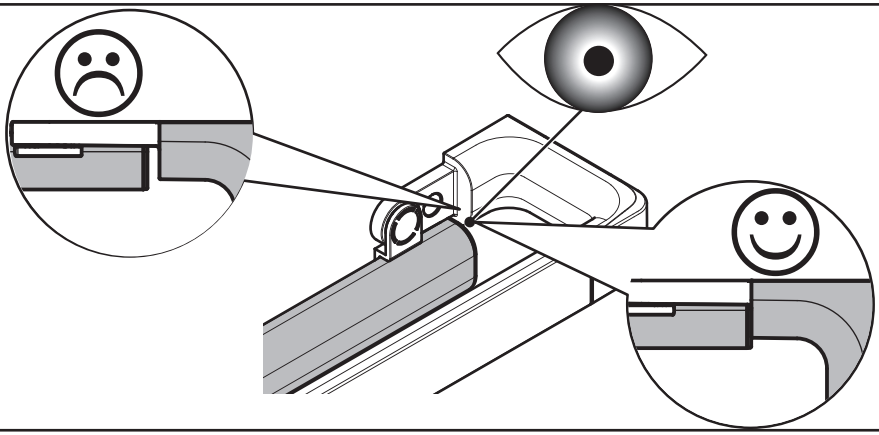

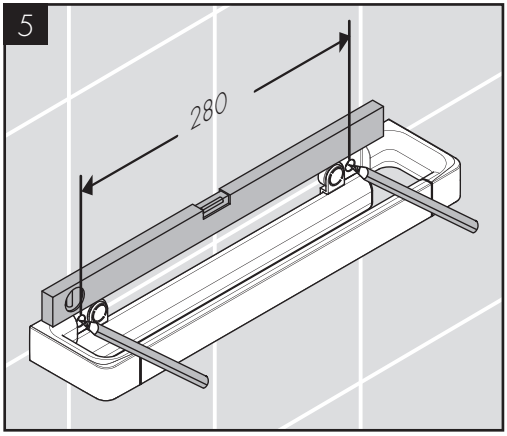
5
280

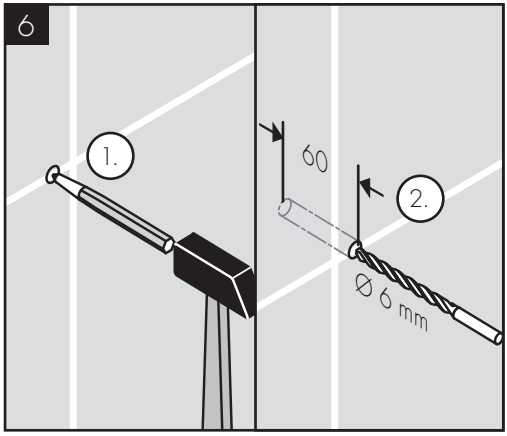
6
1.
60
2.
Ø 6 mm

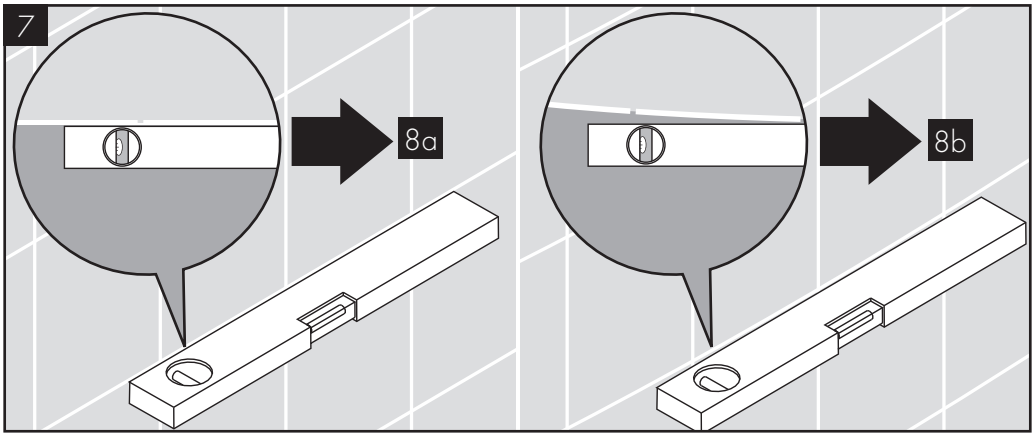
7
8a
8b

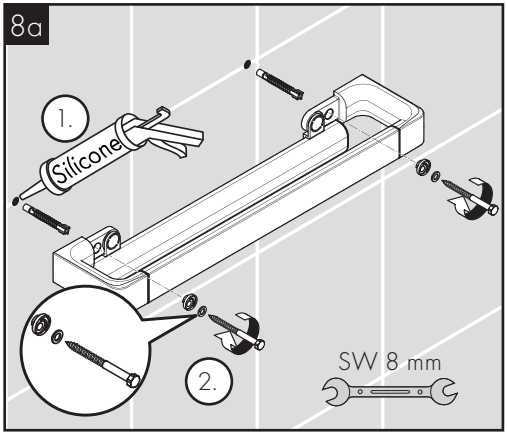
8a
1.
Silicone
2.
SW 8 mm

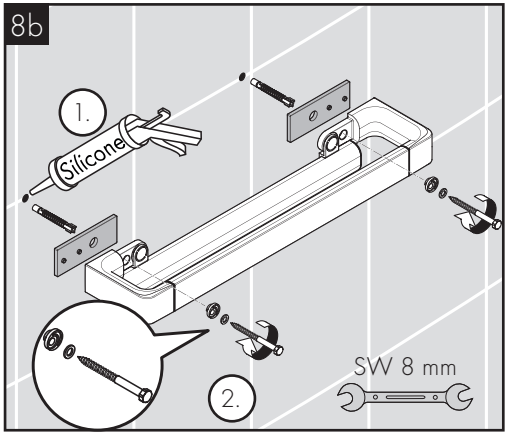
8b
1.
Silicone
2.
SW 8 mm

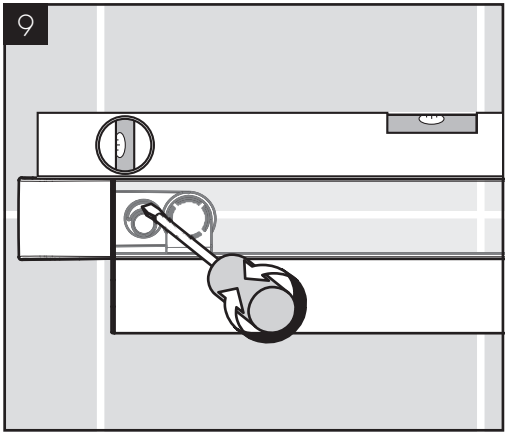
9

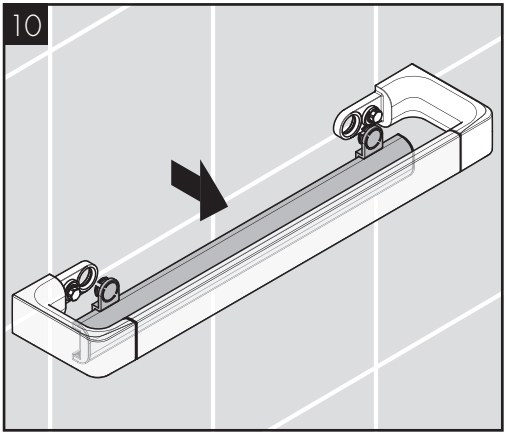
10

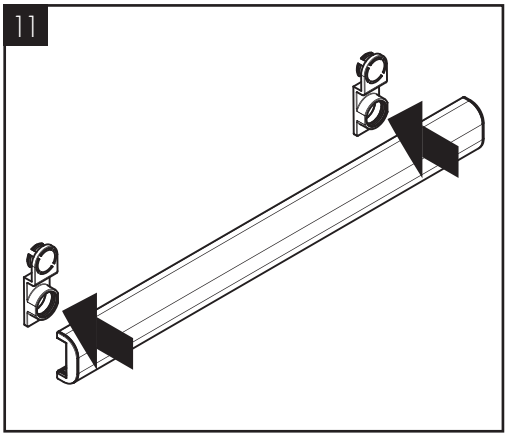
11

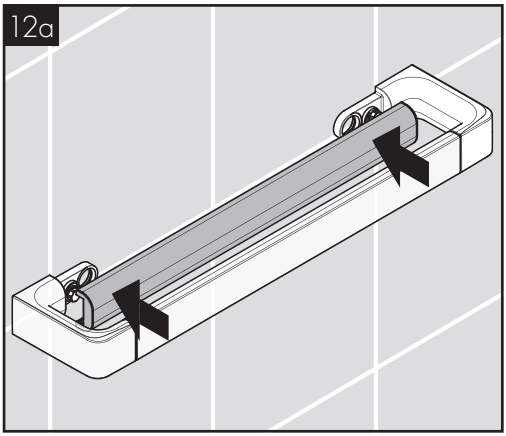
12a

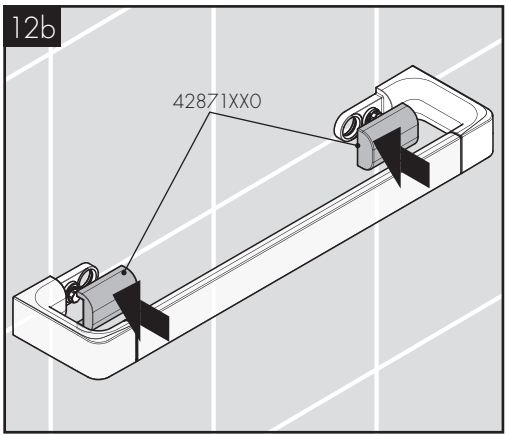
12b
42871XX0

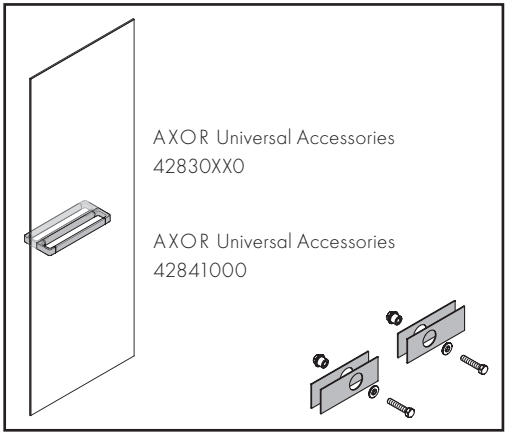
AXOR Universal Accessories
42830XX0
AXOR Universal Accessories
42841000

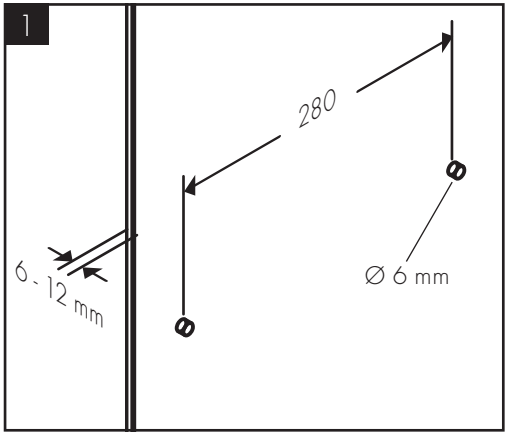
1
280
6 - 12 mm
Ø 6 mm

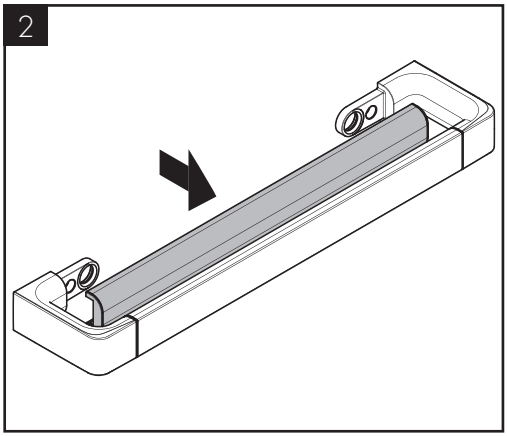
2

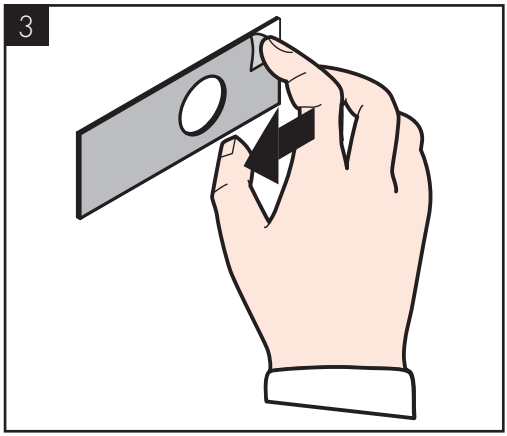
3

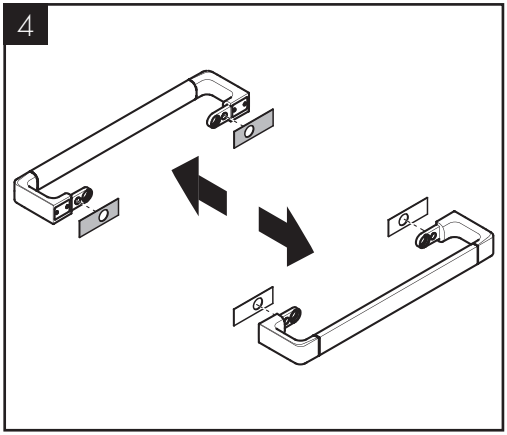
4

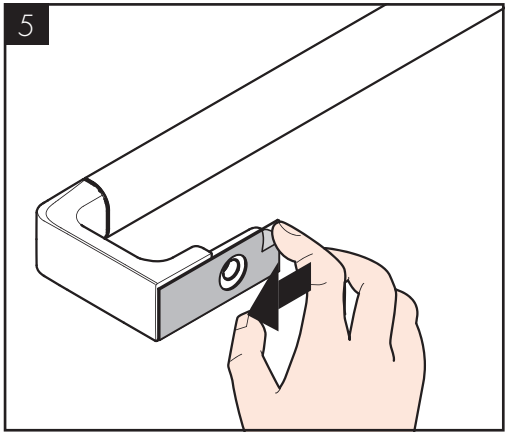
5

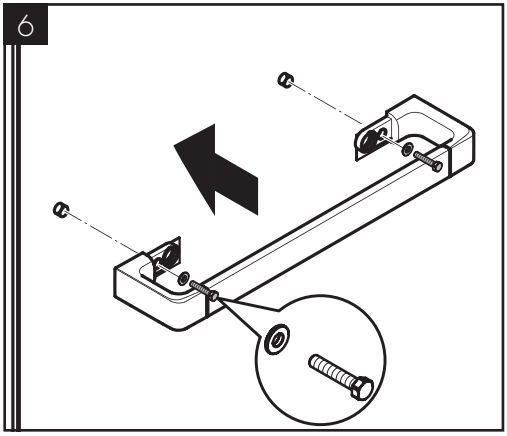
6

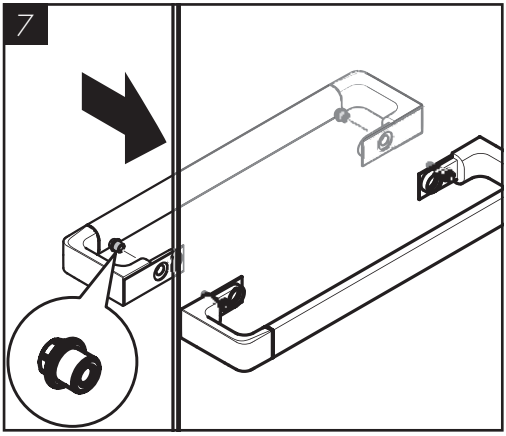
7

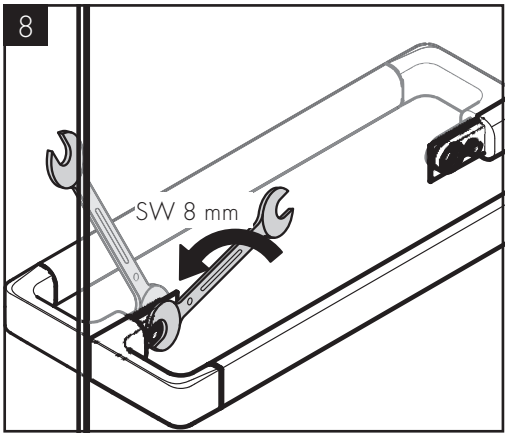
8
SW 8 mm

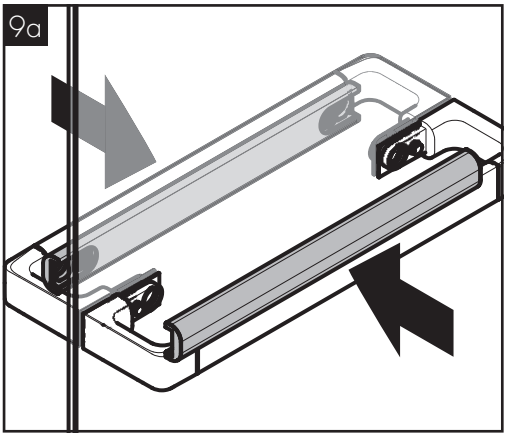
9a

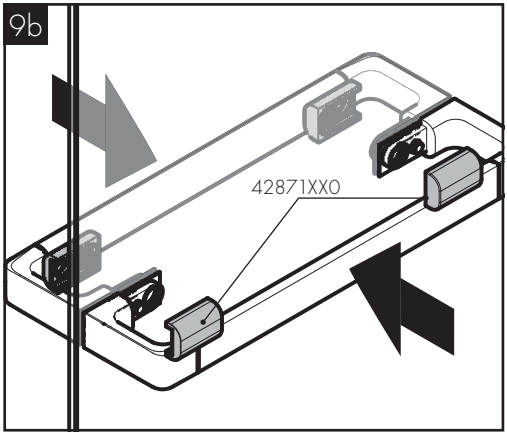
9b
42871XX0

XX = Farbcodierung / Couleurs / Colors / Trattamento / Acabados / Kleuren / Overflade / Acabamentos / Kody kolorów / Kód povrchové úpravy / Farebné označenie / 颜色代码 / Цветная кодировка / Värikoodaus / Färgkodning / Spalvos / Boje / Coduri de culori / Χρώματα / Barve / Värvid / Krāsu kodi / Oznake boja / Fargekode / Цветово кодиране / 仕上げ色 / Кольори / الألوان / Renkler / Színkódolás / צבעים

00 = Chrome Plated	31 = Brushed Redgold	82 = Brushed Nickel
02 = Polished Chrome	33 = Polished Black Chrome	83 = Polished Nickel
13 = Polished Bronze	34 = Brushed Black	95 = Brushed Brass
14 = Brushed Bronze	67 = Matt Black	99 = Polished Gold-Optic
25 = Brushed Gold-Optic	70 = Matt White	
30 = Polished Redgold	80 = Stainless Steel Optic	

AXOR Citterio
41730XX0

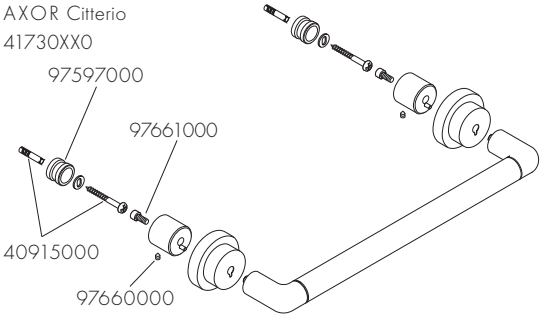

AXOR Uno
41530XX0

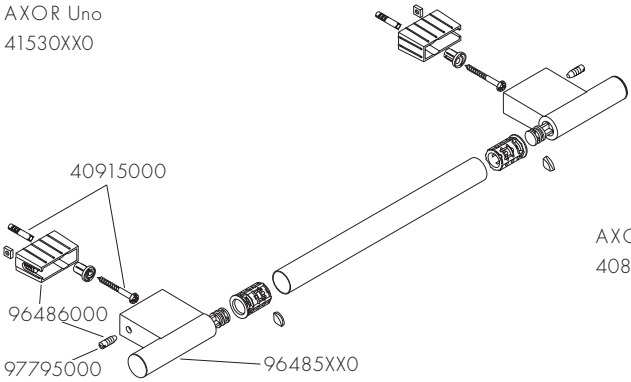

AXOR Starck
40830XX0

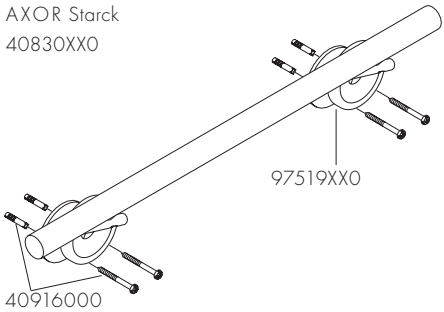

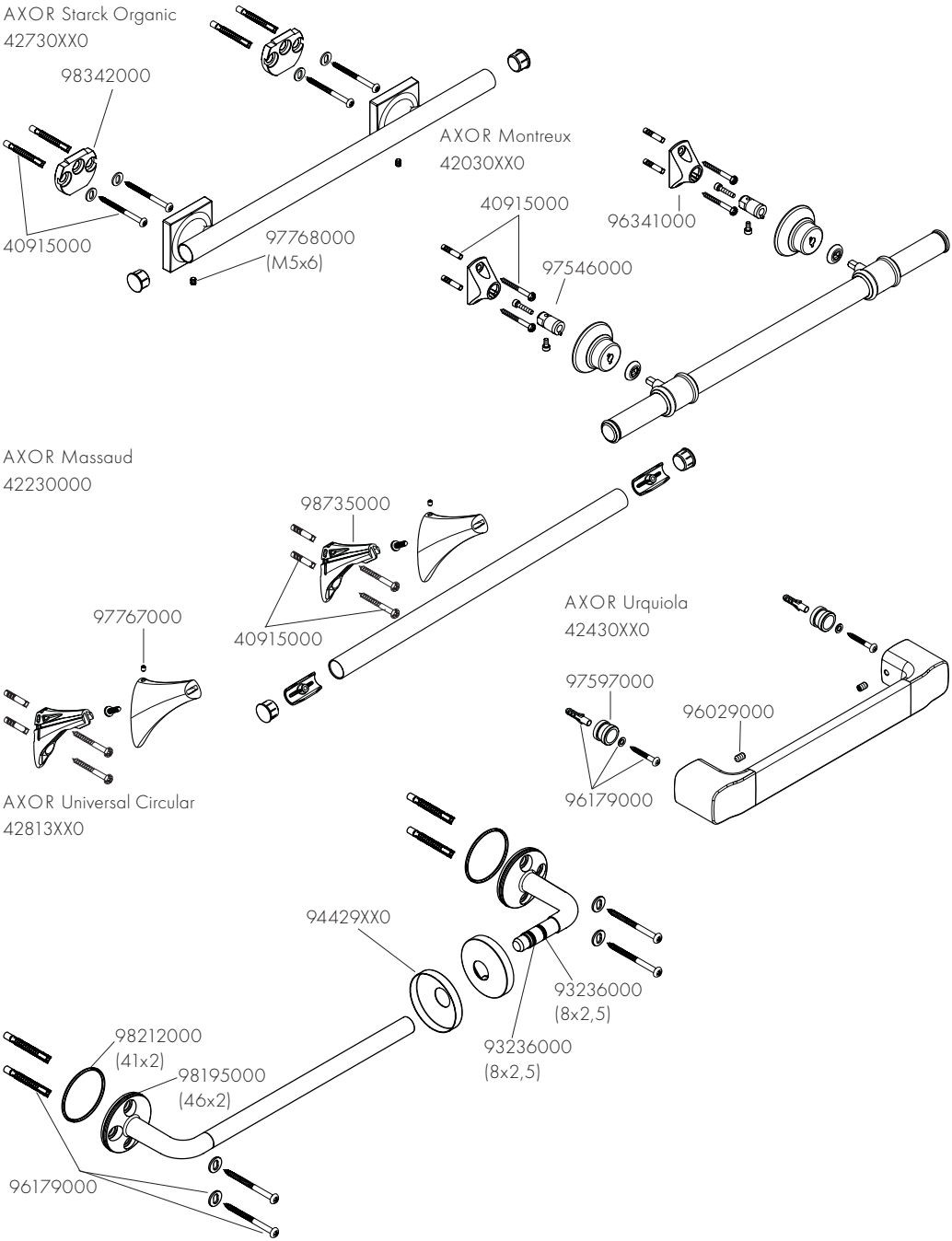
AXOR Starck Organic
42730XX0
98342000
40915000
97768000
(M5x6)
AXOR Montreux
42030XX0
40915000
96341000
97546000
AXOR Massaud
42230000
98735000
40915000
97767000
AXOR Universal Circular
42813XX0
AXOR Urquiola
42430XX0
97597000
96029000
96179000
94429XX0
93236000
(8x2,5)
93236000
(8x2,5)
98212000
(41x2)
98195000
(46x2)
96179000

AXOR Universal Accessories
42830XX0

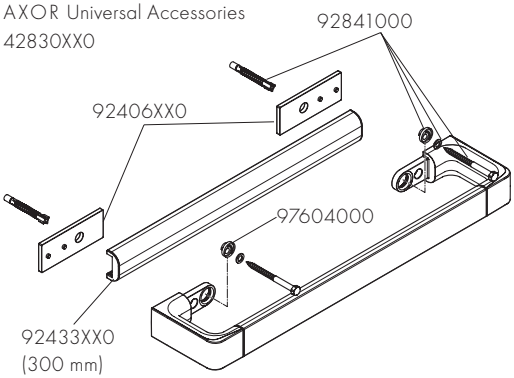

AXOR Universal Rectangular
42613XX0

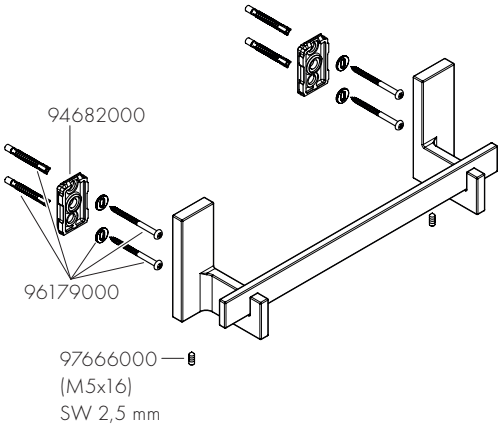

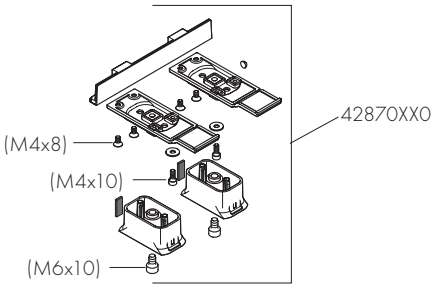

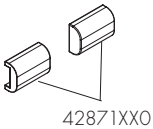

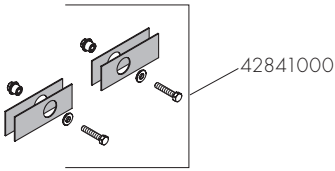

www.axor-design.com/cleaning-recommendation

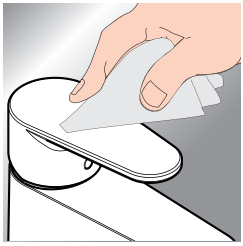

*www.hansgrohe.com/warranty

DE / Reinigungsempfehlung / Garantie / Kontakt
FR / Recommandation pour le nettoyage / Garanties / Contact
EN / Cleaning recommendation / Warranty / Contact
IT / Raccomandazione di pulizia / Garanzia / Contatto
ES / Recomendaciones para la limpieza / Garantía / Contacto
NL / Aanbevelingen inzake reiniging / Garantie / Contact
DK / Rengøringsvejledning / Garanti / Kontakt
PT / Recomendações de limpeza / Garantia / Contacto
PL / Zalecenie dotyczące pielęgnacji / Gwarancja / Kontakt
CS / Doporučení k čistění / Záruka / Kontakt
SK / Odporúčania pre čistenie / Záruka / Kontakt
ZH / 清洁指南 / 担保 / 接触
RU / Рекомендации по очистке / Гарантия / Контакты
FI / Puhdistussuositus / Takuu / Kosketus
SV / Rengöringsrekommendationer / Garanti / Contacto
LT / Valymo rekomendacijos / Garantija / Kontaktai
HR / Preporuke za čišćenje / Garancija / Kontakt
RO / Recomandări pentru curățare / Garanție / Contact
EL / Σύσταση καθαρισμού / Εγγύηση / επαφή
SL / Priporočilo za čiščenje / Garancija / Kontakt
ET / Puhastussoovitused / Garantii / Kontakt
LV / Tīrīšanas ieteikumi / Garantija / Kontakti
SR / Preporuke za čišćenje / Garancija / Kontakt
NO / Anbefaling for rengjøring / Garanti / Kontakt
BG / Препоръка за почистване / Гаранция / Контакт
JP / お手入れの方法 / 保証について / ご連絡先
UA / Рекомендації з чищення / Гарантія / контакт
AR / توصيات التنظيف / الضمان / اتصال
TR / Temizleme önerisi / Garanti / Temas
HU / Tisztítási tanácsok / Garancia / érintkezés
HE / המלצות לניקוי / אחריות / איש קשר

AXOR

AXOR / Hansgrohe SE
Auestraße 5–9
77761 Schiltach
Deutschland

info@axor-design.com
axor-design.com

05/2024
9.07530.07