hansgrohe

EN Installation / User Instructions / Warranty
FR Instructions de montage / Mode d'emploi / Garantie
ES Instrucciones de montaje / Manejo / Garantía

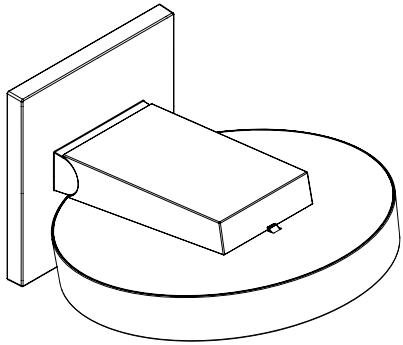

Rainfinity 250 3jet
26232XX1
26235XX1

Technical Information

Flow rate

26232XX1	2.5 GPM (9.5 L/min)
26235XX1	1.75 GPM (6.6 L/min)

Installation Considerations

- For best results, Hansgrohe recommends that this unit be installed by a licensed, professional plumber.
- Please read over these instructions thoroughly before beginning installation. Make sure that you have all tools and supplies needed to complete the installation.
- This unit requires iBox Universal Plus rough 01850181 (not included).
- The rough must be installed and the finished wall surface must be complete and made watertight before installation of this unit.

⚠ **This unit must be installed with Quattro Green diverter rough 15936181** (included). Please refer to the installation instructions included with the rough. The trim kit for the Quattro Green is sold separately.

- The Quattro Green insures that the flow rate of the showerhead does not exceed 2.5 GPM. It does not permit the use of two functions at once.
- There are no controls on the Rainfinity 250 3jet. The spray functions are controlled by the Quattro Green diverter.
- To prevent scald injury, the maximum output temperature of the shower mixing valve (not included) must be no higher than 120°F (49°C). In Massachusetts, the maximum output temperature can be no higher than 112°F. (44°C)
- **26232XX1 only**: This showerhead is for use with automatic compensating valves rated at 2.0 GPM (7.6 L/min) or less.
- **26235XX1 only**: This showerhead is for use with automatic compensating valves rated at 1.3 GPM (4.9 L/min) or less.
- Keep this booklet and the receipt (or other proof of date and place of purchase) for this product in a safe place. The receipt is required should it be necessary to request warranty parts.

Données techniques

Capacité nominale

26232XX1	2.5 GPM (9.5 L/min)
26235XX1	1.75 GPM (6.6 L/min)

À prendre en considération pour l'installation

- Pour de meilleurs résultats, Hansgrohe recommande que ce produit soit installé par un plombier professionnel licencié.
- Veuillez lire attentivement ces instructions avant de procéder à l'installation. Assurez-vous de disposer de tous les outils et du matériel nécessaires pour l'installation.
- Ce dispositif requiert une pièce intérieure 01850181 (non compris).
- La pièce intérieure doit être installée et la surface murale doit être complètement finie et étanche avant l'installation de ce dispositif.

⚠ **Cette pomme de douche doit être installée avec l'inverseur Quattro Green № 15936181** (inclus). L'ensemble de garniture pour le Quattro Green est vendu séparément.

- Le Quattro Green permet de s'assurer que le débit total de la pomme de douche ne dépasse pas 2.5 gal/min (9.5 l/min) à chacun des réglages. Il ne permet pas d'utiliser deux fonctions à la fois.
- Le Rainfinity 250 3jet ne dispose pas de boutons de contrôle. Les modes de jet sont commandés par l'inverseur Quattro Green.
- Pour empêcher des blessures par ébouillantement, la température de sortie maximale du robinet de douche ne doit pas excéder 120°F (49°C). Au Massachusetts, la température de sortie maximale du robinet de douche ne doit pas excéder 112°F (44°C).
- **26232XX1 seulement**: Cette pomme de douche doit être utilisée avec une soupape qui compense automatiquement, et est évalué à 2.0 GPM (7.6 L/min) ou moins.
- **26235XX1 seulement**: Cette pomme de douche doit être utilisée avec une soupape qui compense automatiquement, et est évalué à 1.3 GPM (4.9 L/min) ou moins.
- Conservez ce livret et le reçu (ou une autre preuve sur laquelle figurent la date et l'endroit de l'achat) pour ce produit dans un endroit sûr. Le reçu est requis si vous commandez des pièces sous garantie.

Datos tecnicos

Caudal máximo

26232XX1	2.5 GPM (9.5 L/min)
26235XX1	1.75 GPM (6.6 L/min)

Consideraciones para la instalación

- Para obtener mejores resultados, la instalación debe estar a cargo de un plomero profesional matriculado.
- Antes de comenzar la instalación, lea estas instrucciones detenidamente. Asegúrese de tener las herramientas y los insumos necesarios para completar la instalación.
- La unidad requiere una pieza interior de válvula 01850181(no incluida).

⚠ **Esta ducha cabezal debe instalarse con un derivador Quattro Green #15936181** (incluido). El juego de pieza exterior para el distribuidor Quattro Green se vende por separado.

- El distribuidor Quattro Green garantiza que el caudal total de la ducha de mano no exceda los 2.5 GPM (9.5 l/min) en ninguna configuración. No permite el uso de dos funciones de forma simultánea.
- Se debe instalar la pieza interior, terminar y hacer estanca la superficie acabada de la pared antes de la instalación de esta unidad.
- No hay controles en la Rainfinity 250 3jet. Las funciones de rociado se controlan mediante el distribuidor Quattro Green.
- Para evitar escaldaduras, la máxima temperatura de salida de la válvula de la ducha no debe exceder los 120°F (49°C). En Massachusetts, la máxima temperatura de salida de la válvula de la ducha no debe exceder los 112°F (44°C).
- **26232XX1 solamente**: Esta ducha cabezal debe ser utilizada con una válvula que compensa automáticamente, y es valorado en 2.0 GPM (7.6 L/min) o menos.
- **26232XX1 solamente**: Esta ducha cabezal debe ser utilizada con una válvula que compensa automáticamente, y es valorado en 1.3 GPM (4.9 L/min) o menos.
- Mantenga este folleto y el recibo (u otro comprobante del lugar y fecha de compra) de este producto en lugar seguro. El recibo se requiere en caso de ser necesario solicitar piezas bajo garantía.

Rainfinity 250 3jet
26232XX1
26235XX1

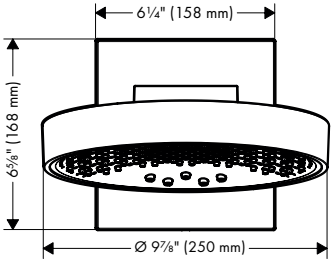

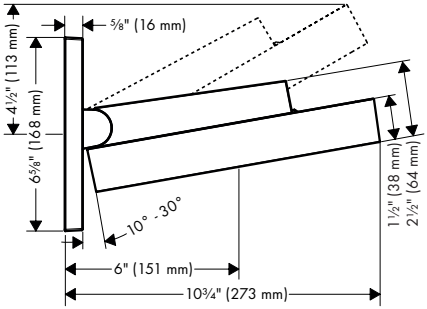

Quattro Green
15936181

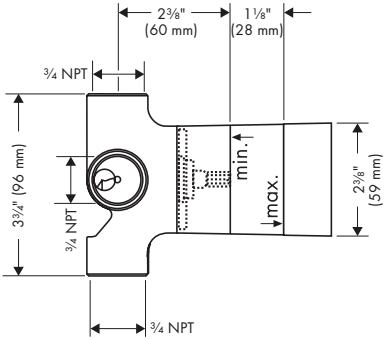

Tools Required / Outils Requis / Herramientas Útiles

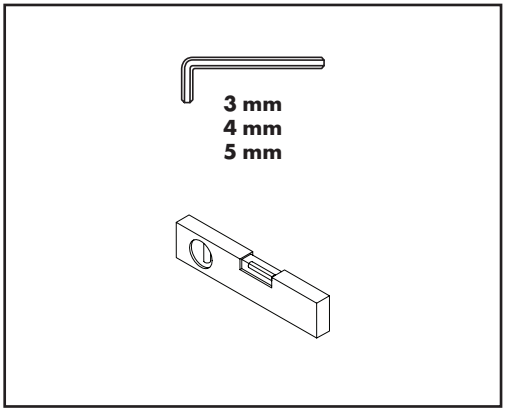

Service Stops / Butées d'arrêt d'isolation / Cierres de servicio

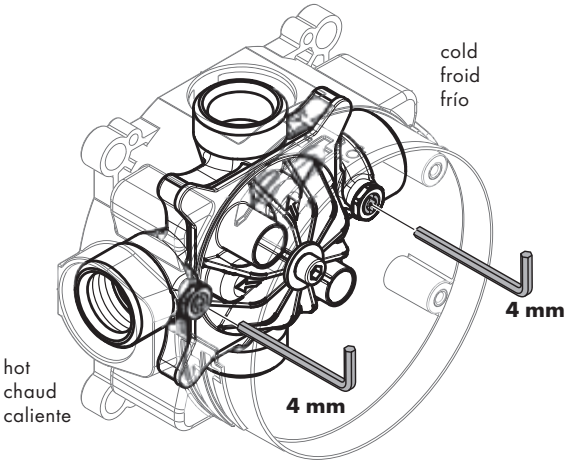

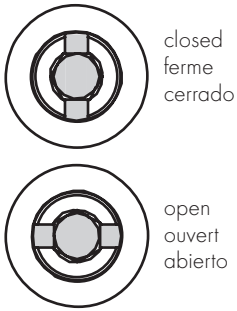

⚠ IMPORTANT

The 01850181 iBox Universal Plus rough valve (not included) incorporates service (isolation) stops on the left and right inlets.

Use a 4 mm Allen wrench to open and close the stops.

⚠ AVIS

Le corps d'encastrement iBox Universal Plus, #01850181, (non compris) inclut les arrêts d'isolation service.

Utiliser un clé hexagonale de 4 mm pour ouvrir et fermer les.

⚠ IMPORTANTE

El cuerpo empotrado iBox Universal Plus, #01850181, (no incluido) incluye los cierres de servicio.

Utilice una llave hexagonal de 4 mm para abrirlas y cerrarlas.

Installation Suggestion / Suggestion d'installation / Sugerencia para la instalación

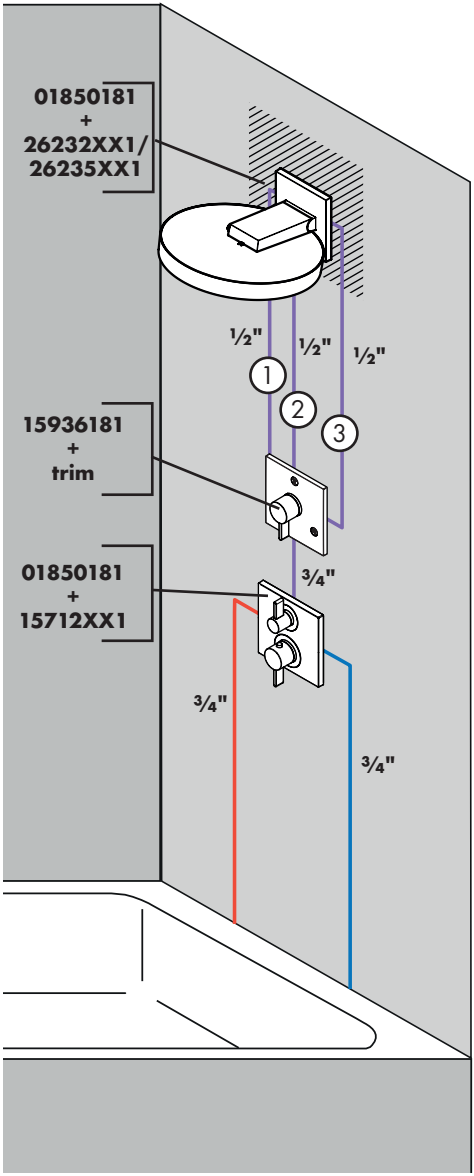

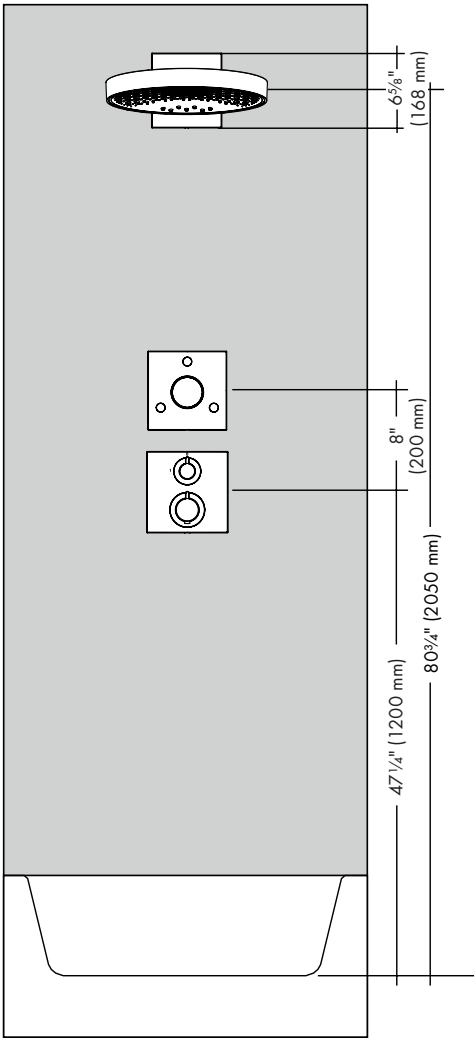

1 **PowderRain**

2 **Intense PowderRain**

3 **RainStream**

Installation / Installation / Instalación

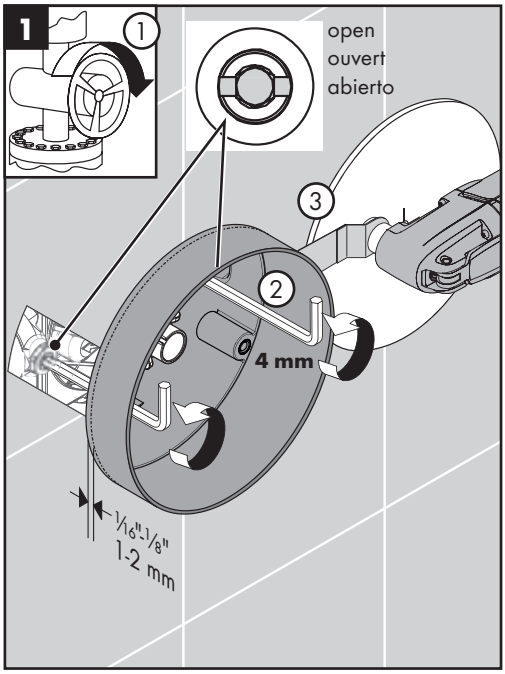

⚠ **CAUTION: Turn the water off at the main before beginning.**

Use a 4 mm Allen wrench to open the stops on the iBox.

Cut the plaster shield so that it extends 1/16" – 1/8" outside the finished wall.

⚠ **ATTENTION : Fermez l'eau à la valve principale avant de commencer.**

Utilisez une clé Allen de 4 mm pour ouvrir les butées.

Coupez le protecteur de façon à ce qu'il dépasse de la surface du mur fini de 1/16 po – 1/8 po.

⚠ **PRECAUCIÓN: Cierre el paso del agua en la entrada del suministro antes de comenzar.**

Utilice una llave Allen de 4 mm para abrir los topes.

Corte el protector de yeso de modo que sobresalga 1/16" – 1/8" de la pared terminada.

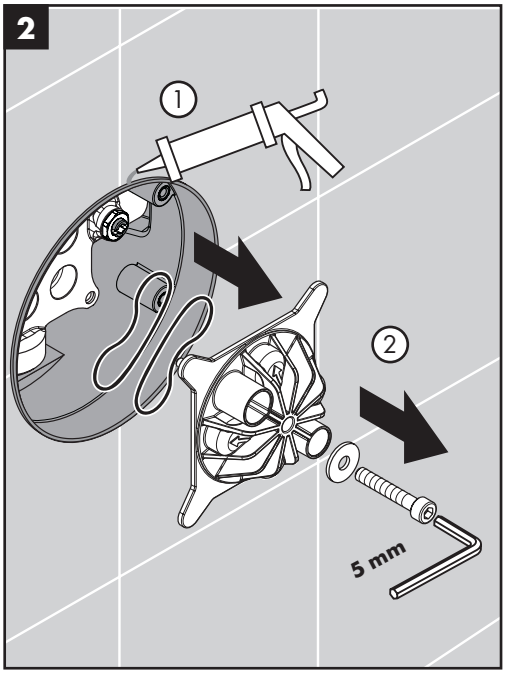

Seal the wall around the plaster shield using waterproof sealant.

⚠ **WARNING: Failure to seal the wall may result in water damage.**

Use a 5 mm Allen wrench to remove the flush insert screw. Remove the flush insert and the flush insert seals.

Scellez le mur autour du protecteur à l'aide d'un agent d'étanchéité.

⚠ **AVERTISSEMENT : Si le mur n'est pas scellé, l'eau pourrait éventuellement causer des dommages.**

Retirez la pièce d'insertion affleurante et les joints d'étanchéité de la pièce d'insertion affleurante.

Selle la pared alrededor del protector de yeso con un sellador impermeable.

⚠ **ADVERTENCIA: Si la pared no se sella, pueden producirse daños por acción del agua.**

Retire el inserto de lavado y los sellos del inserto.

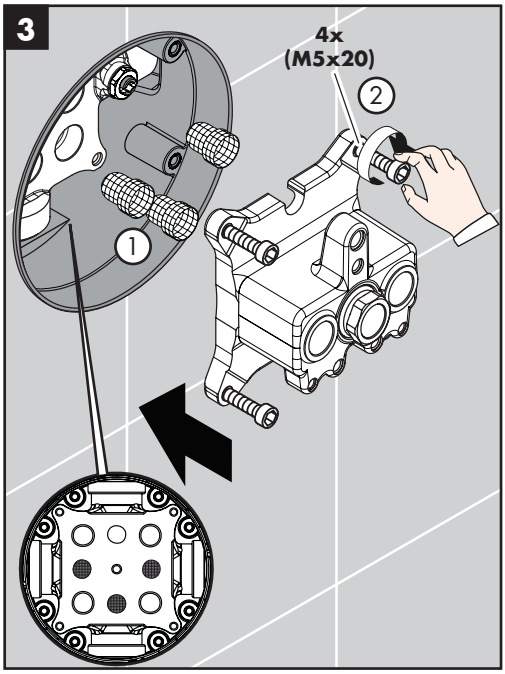

Install the filters in the left, right, and bottom inlets on the iBox.

Install the function block using the 4 M5x20 cylinder screws.

Tighten the screws by hand.

Installez les filtres dans les orifices gauche, droit et inférieur de l'iBox.

Installez le bloc de fonction à l'aide des 4 vis cylindriques M5x20.

Serrez les vis à la main.

Instale los filtros en la entrada izquierda, derecha e inferior del iBox.

Instale el bloque de función, usando los 4 tornillos de cilindro M5x20.

Apriete los tornillos con la mano.

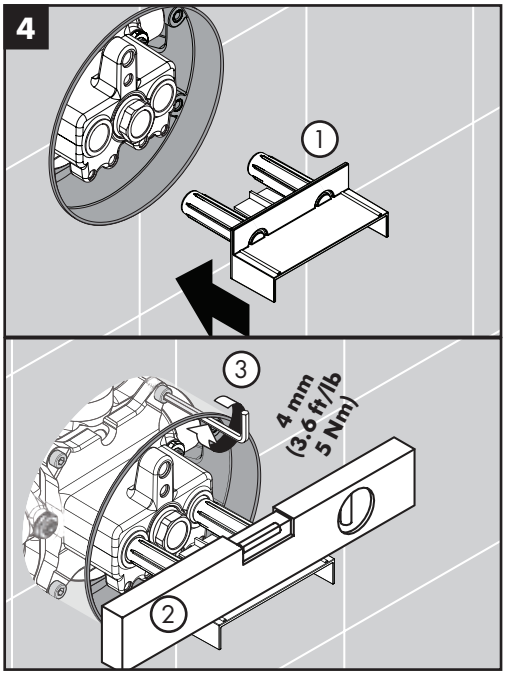

Insert the levelling aid.

Make sure that the function block is level.

Tighten the screws using a 4 mm Allen wrench.

Insérez l'aide de mise de niveau.

Assurez-vous que le bloc de fonction est de niveau.

Serrez les vis à l'aide d'une clé hexagonale de 4 mm.

Inserte el auxiliar de nivelación.

Asegúrese de que el bloque de función esté nivelado.

Apriete los tornillos con una llave Allen de 4 mm.

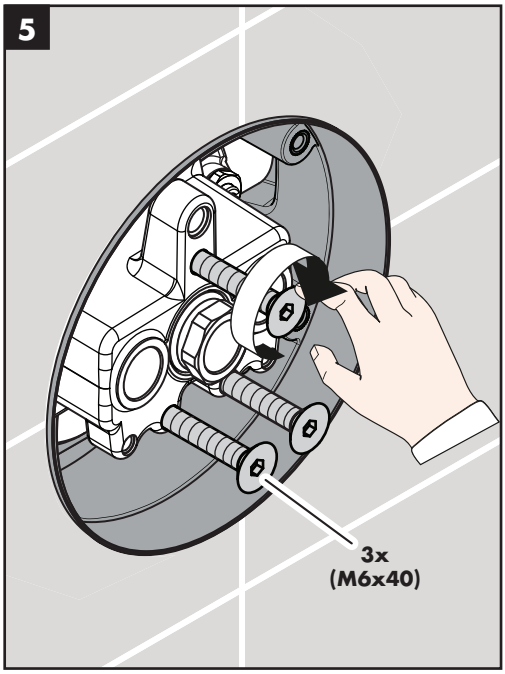

Install the three M6x40 countersunk screws by hand.

Installez les trois vis à tête fraisée M6x40 à la main.

Instale los tres tornillos avellanados M6x40, ajustando con la mano.

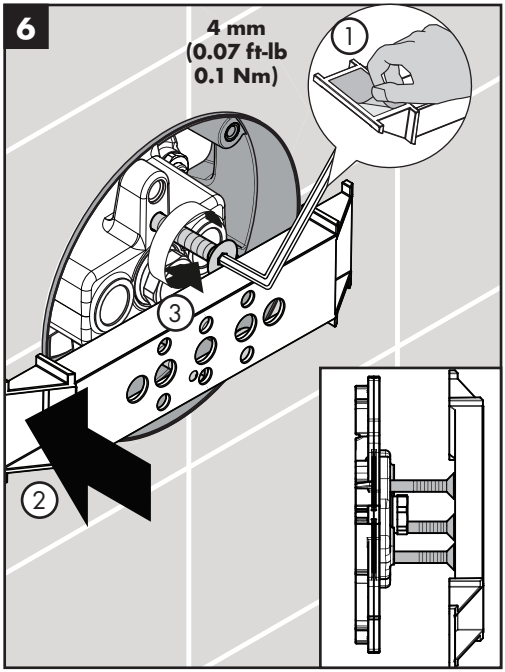

Remove the backing from the adhesive on the fitting aid.

Press the fitting aid against the wall.

Use a 4 mm Allen wrench to raise the countersunk screws so that they are against the edge of the fitting aid.

Remove the fitting aid.

Retirez l'endos de la bande adhésive sur l'aide au montage.

Appuyez l'aide au montage contre le mur.

Élevez les vis à tête fraisée afin qu'elles soient contre le rebord de l'aide au montage.

Retirez l'aide au montage.

Retire la parte posterior de las tiras adhesivas del dispositivo de conexión.

Presione el dispositivo de conexión contra la pared.

Levante los tornillos avellanados de manera tal de que queden contra el borde del dispositivo de conexión.

Quite el dispositivo de conexión.

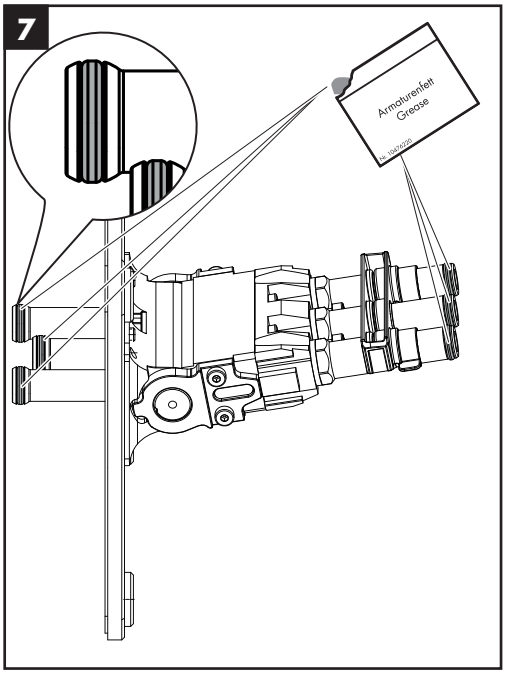

Lightly lubricate the O-rings on the swivel unit using white plumber's grease.

Position the swivel unit over the function block. The swivel should be pointed slightly upward.

Lubrifiez légèrement les joints toriques sur l'unité de pivotement en utilisant de la graisse de plomberie blanche.

Positionnez l'unité de pivotement sur le bloc de fonction. Le pivotement doit être pointé légèrement vers le haut.

Lubrique levemente los retenes anulares de la unidad basculante, utilizando grasa blanca para plomería.

Coloque la unidad basculante sobre el bloque de función. La unidad basculante debería apuntar ligeramente hacia arriba.

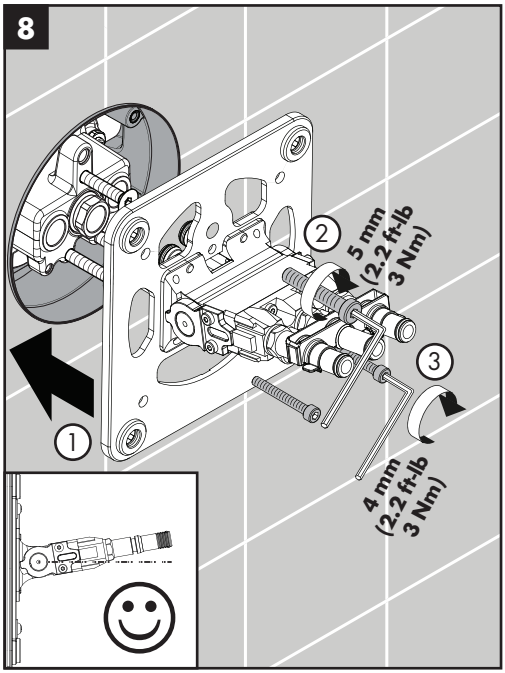

Install the M8x45 cylinder screw using a 5 mm Allen wrench. Install the two M5x40 cylinder screws using a 4 mm Allen wrench.

Make sure that the swivel unit is at the lowest position.

Installez la vis cylindrique M8x45 à l'aide d'une clé hexagonale de 5 mm. Installez les deux vis cylindriques M5x40 à l'aide d'une clé hexagonale de 4 mm.

Assurez-vous que l'unité de pivotement se trouve à la position la plus basse.

Instale los tornillos de cilindro M8x45 con una llave Allen de 5 mm. Instale los dos tornillos de cilindro M5x40 con una llave Allen de 4 mm.

Asegúrese de que la unidad basculante se encuentre en la posición más baja.

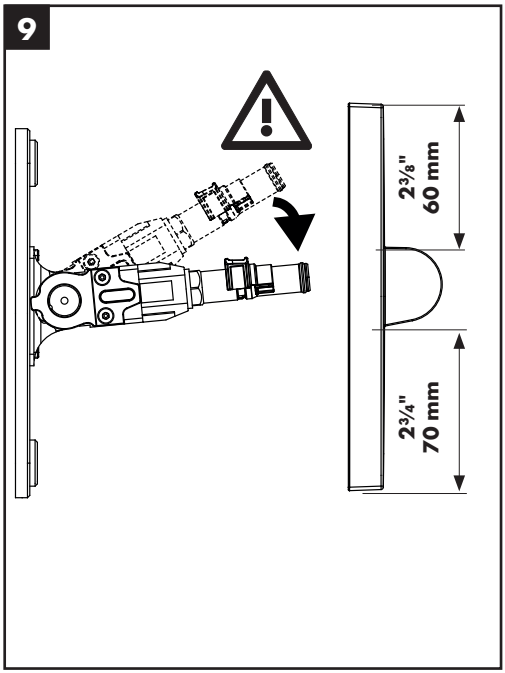

Place the escutcheon over the swivel unit.

⚠ **HINT: The opening on the escutcheon is not vertically centered. The shorter edge should be at the top.**

Placez l'écusson sur l'unité de pivotement.

⚠ **CONSEIL : L'ouverture de l'écusson n'est pas centrée à la verticale. Le rebord le plus court doit être dans le haut.**

Coloque el escudo sobre la unidad basculante.

⚠ **CONSEJO: La abertura del escudo no está centrada verticalmente. El borde más corto debe quedar hacia arriba.**

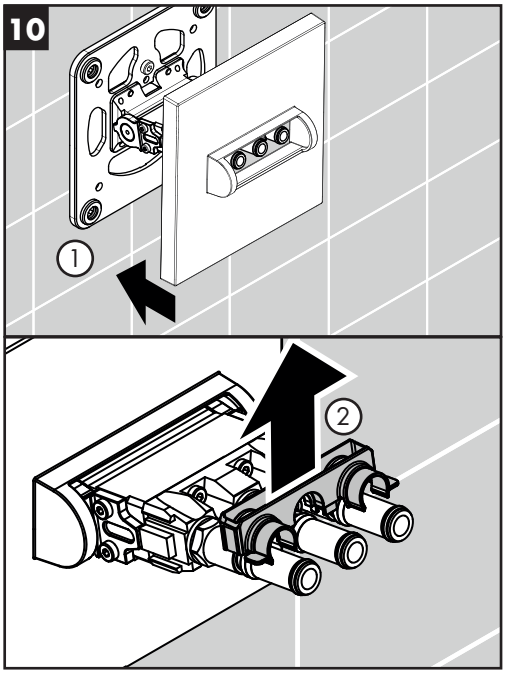

Push the escutcheon over the swivel unit and against the wall.

Remove the clip from the supply tubes.

Poussez l'écusson sur l'unité de pivotement et contre le mur.

Retirez le clip des tubes d'arrivée.

Empuje el escudo sobre la unidad basculante y contra la pared.

Retire la presilla de la tubería de suministro de agua.

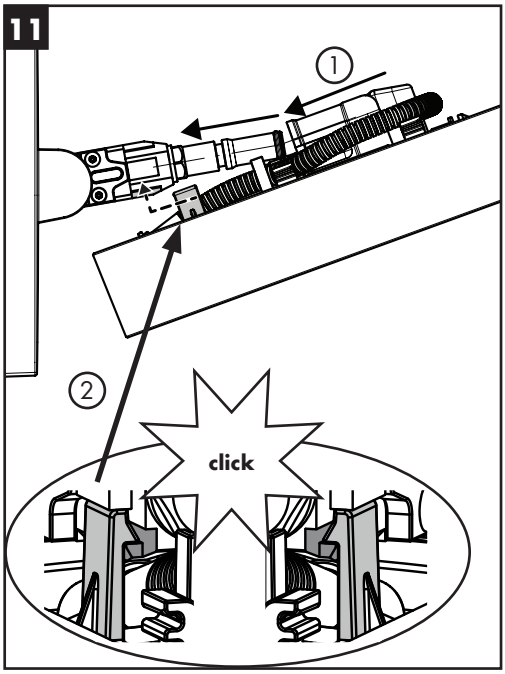

Push the inlet of the showerhead over the supply tubes, then push upward so that the clips on the showerhead engage the swivel unit.

Poussez le point d'entrée de la pomme de douche sur les tubes d'arrivée, puis poussez vers le haut afin que les clips sur la pomme de douche s'engagent dans l'unité de pivotement.

Empuje la entrada del cabezal de ducha sobre la tubería de suministro de agua, luego empuje hacia arriba de manera tal que las presillas del cabezal de ducha se enganchen con la unidad basculante.

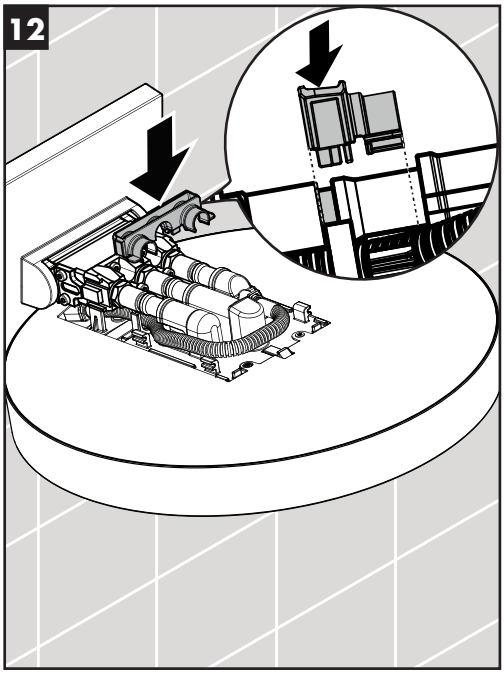

Install the supply tube clip.

Installez le clip du tube d'arrivée.

Instale la presilla de la tubería de suministro de agua.

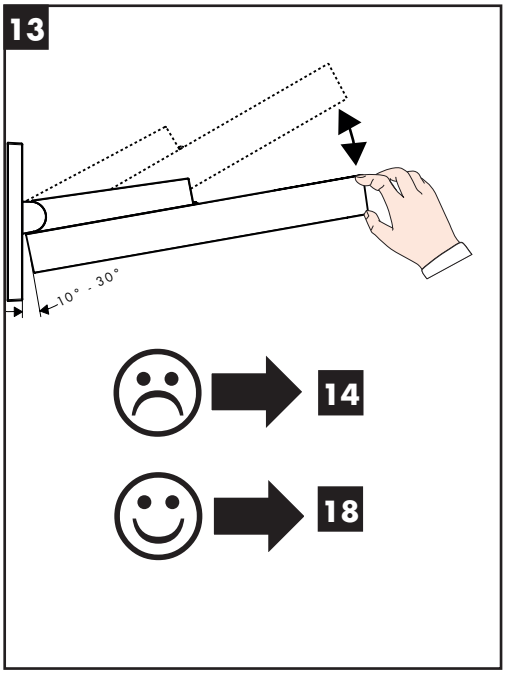

Swivel the showerhead up and down.

If the tension (the amount of force necessary to move the showerhead) is satisfactory, go to step18.

If the tension is unsatisfactory (the showerhead moves too easily or is too hard to move) go to step14.

Faites pivoter la pomme de douche vers le haut et le bas.

Si la tension (la quantité de force nécessaire pour déplacer la pomme de douche) est satisfaisante, passez à l'étape 18. Si la tension n'est pas satisfaisante (la pomme de douche se déplace trop facilement ou difficilement), passez à l'étape 14.

Haga bascular el cabezal de ducha hacia arriba y hacia abajo.

Si la tensión (la cantidad de fuerza necesaria para mover el cabezal de ducha) es satisfactoria, avance al Paso 18. Si la tensión no es satisfactoria (el cabezal de ducha es demasiado fácil o demasiado difícil de mover), vaya al Paso 14.

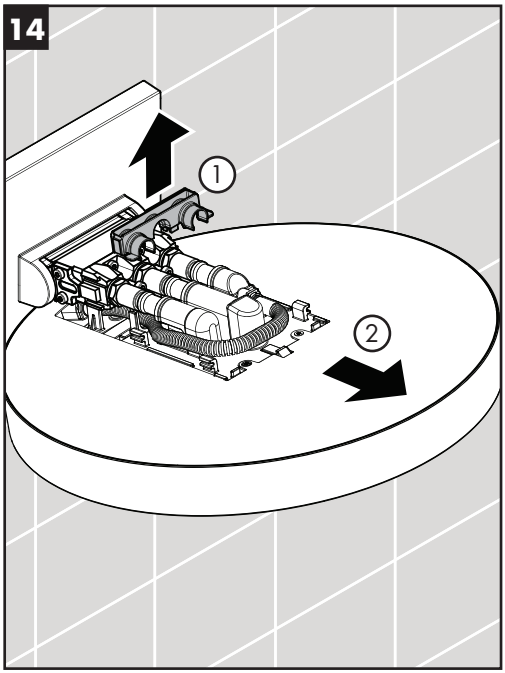

Remove the clip.

Remove the showerhead.

Retirez le clip.

Retirez la pomme de douche.

Retire la presilla.

Retire el cabezal de ducha.

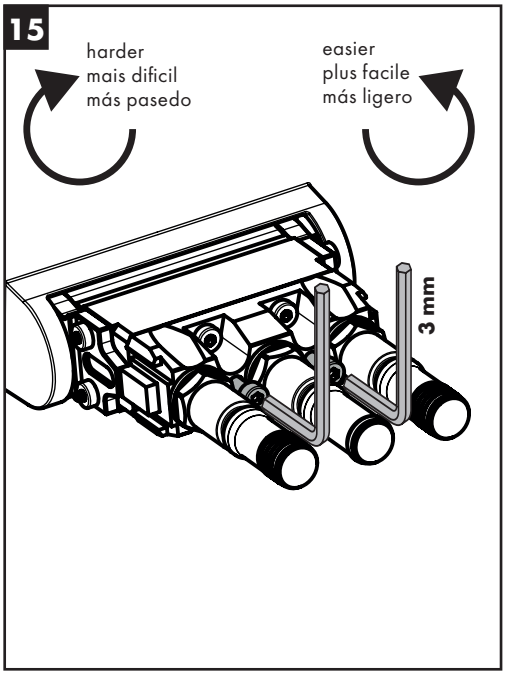

If the tension is too loose, tighten the tension screws on the swivel unit using a 3mm Allen wrench.

If the tension is too tight, loosen the tension screws.

Si la tension n'est pas suffisante, serrez les vis de serrage sur l'unité de pivotement à l'aide d'une clé hexagonale de 3 mm.

Si la tension est trop forte, desserrez les vis de serrage.

Si está demasiado flojo, apriete los tornillos tensores sobre la unidad basculante, usando una llave Allen de 3 mm.

Si está demasiado ajustado, apriete los tornillos tensores.

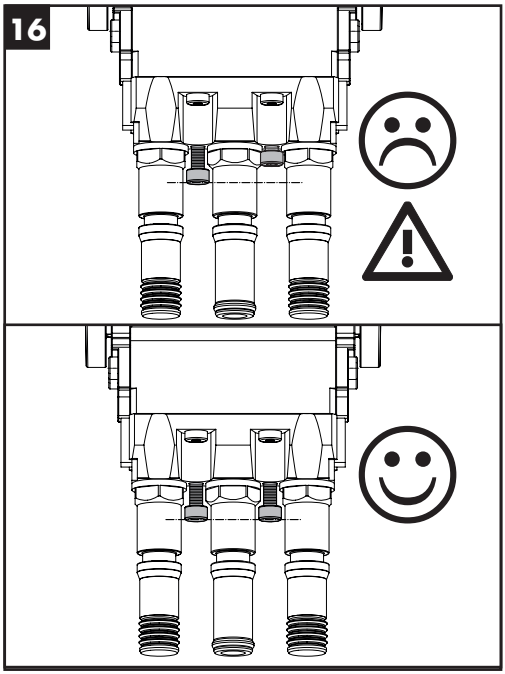

Make sure that the tension screws are tightened evenly.

Assurez-vous que les vis de serrage soient serrées uniformément.

Asegúrese de que los tornillos tensores estén apretados de forma pareja.

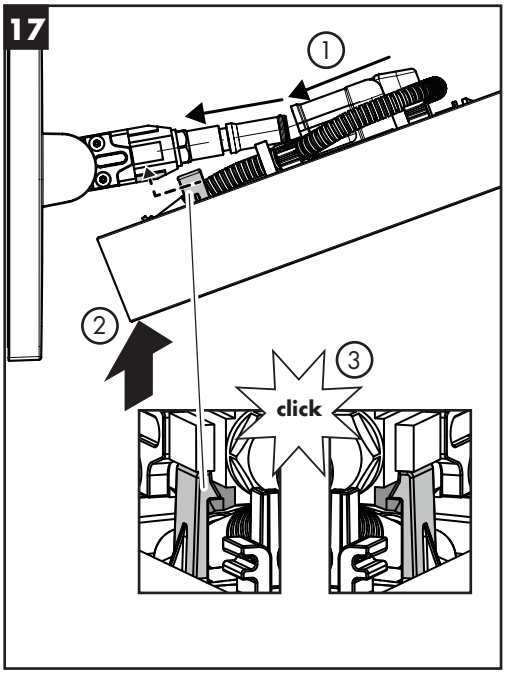

Push the inlet of the showerhead over the supply tubes, then push upward so that the clips on the showerhead engage the swivel unit.

Poussez le point d'entrée de la pomme de douche sur les tubes d'arrivée, puis poussez vers le haut afin que les clips sur la pomme de douche s'engagent dans l'unité de pivotement.

Empuje la entrada del cabezal de ducha sobre la tubería de suministro de agua, luego empuje hacia arriba de manera tal que las presillas del cabezal de ducha se enganchen con la unidad basculante.

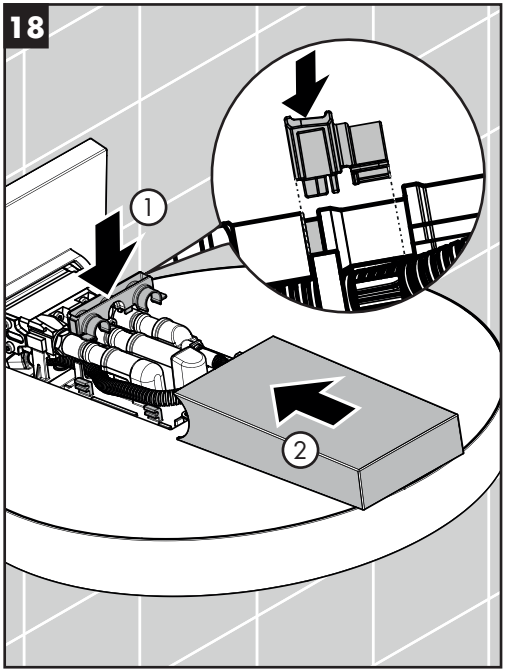

Install the clip.

Install the cover.

Installez le clip.

Installez le couvercle.

Instale la presilla.

Instale la tapa.

Rainfinity 250 3jet
26232XX1
26235XX1

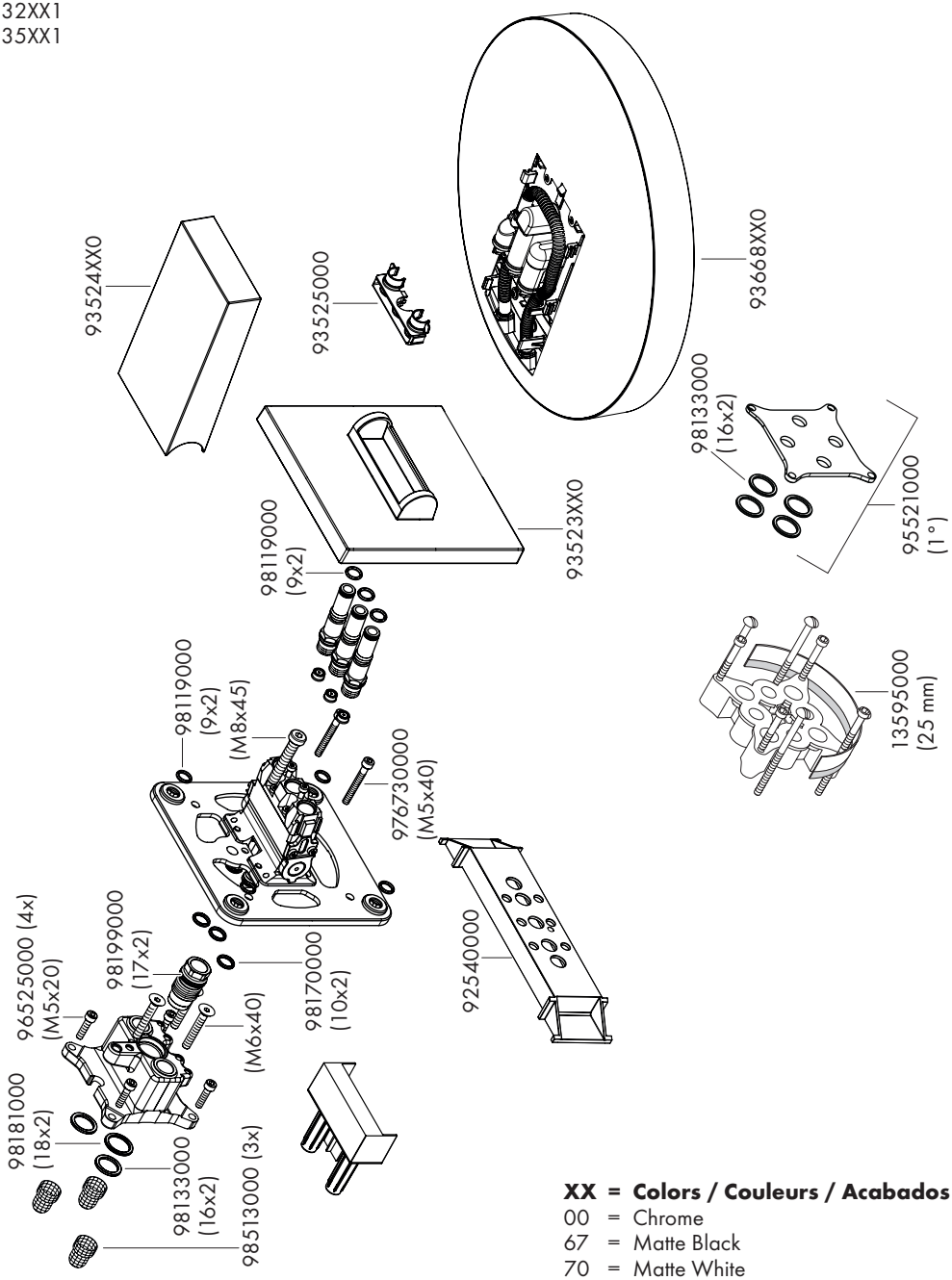

XX = Colors / Couleurs / Acabados
00 = Chrome
67 = Matte Black
70 = Matte White
82 = Brushed Nickel

Adjust the showerhead tension / Réglez la tension de la pomme de douche / Ajuste la tensión del cabezal de ducha

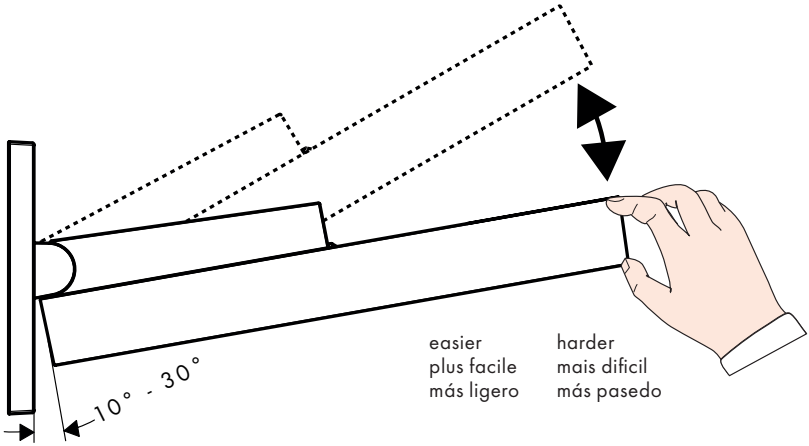

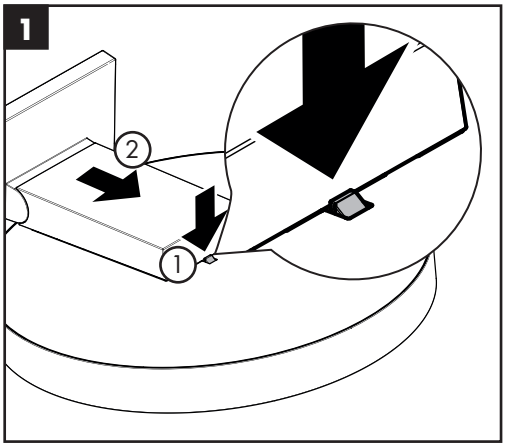

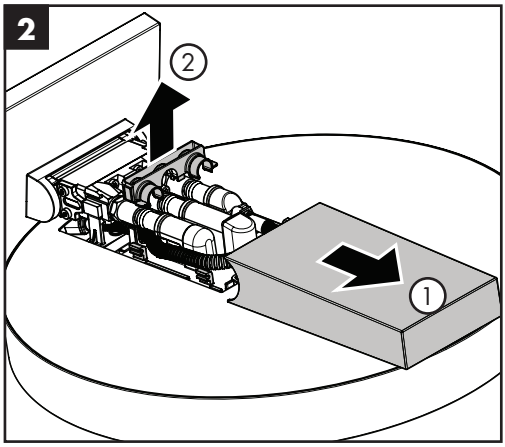

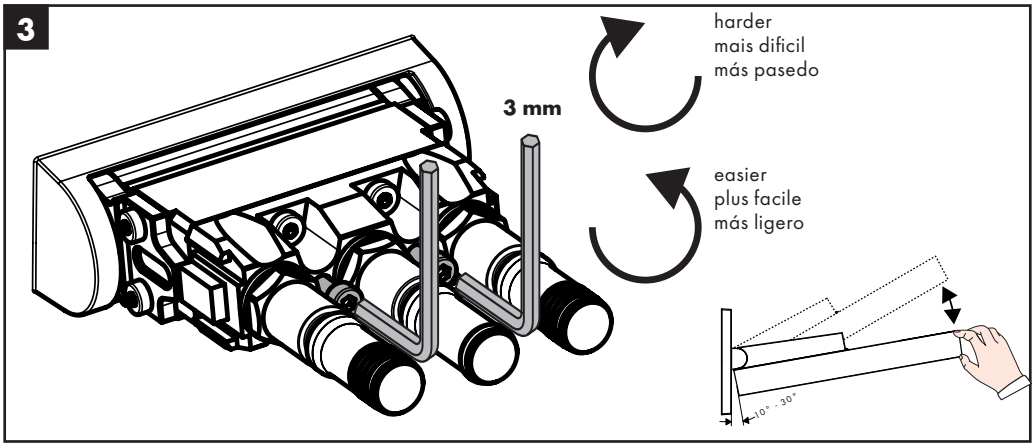

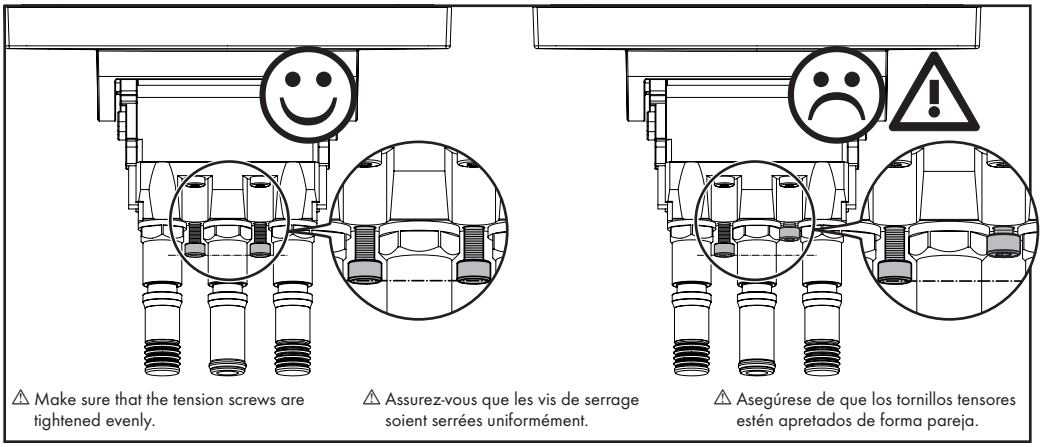

⚠ Make sure that the tension screws are tightened evenly.

⚠ Assurez-vous que les vis de serrage soient serrées uniformément.

⚠ Asegúrese de que los tornillos tensores estén apretados de forma pareja.

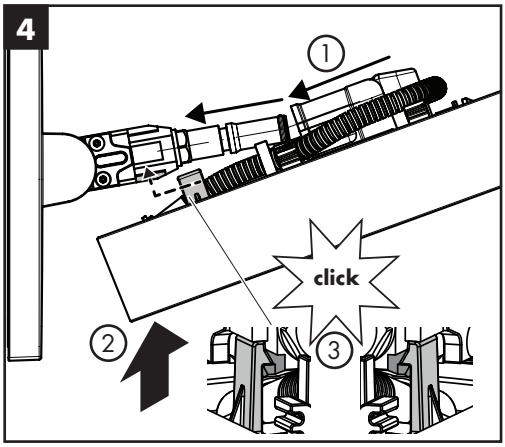

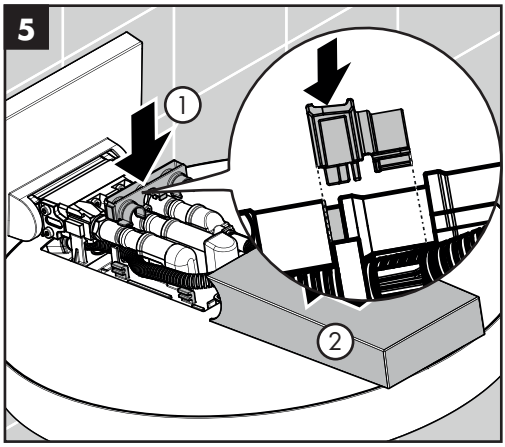

Cleaning / Nettoyage / Limpieza

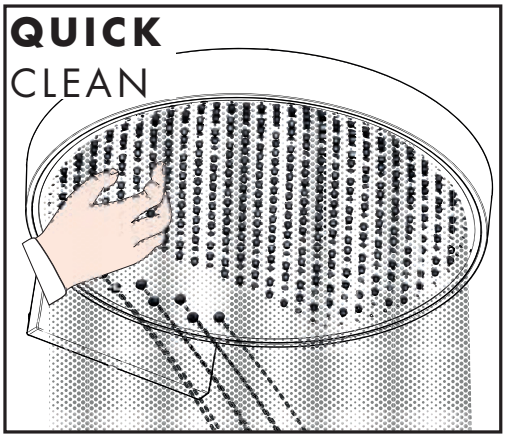

Just clean: simply rub over the spray nozzles to remove lime scale.

La propreté en toute simplicité: les dépôts formés sur les buses élastiques en silicone s'éliminent par un simple passage de la main.

Facile da pulire: Il calcare viene eliminato semplicemente dagli ugelli elastici in silicone.

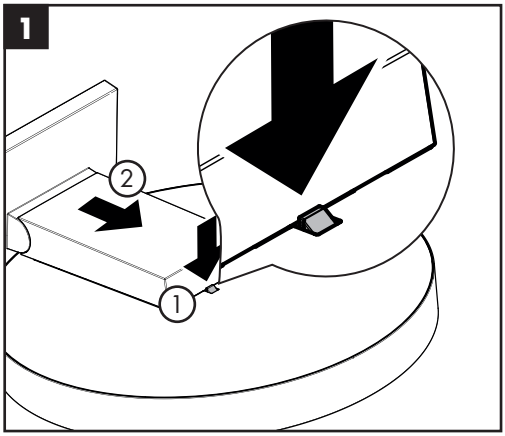

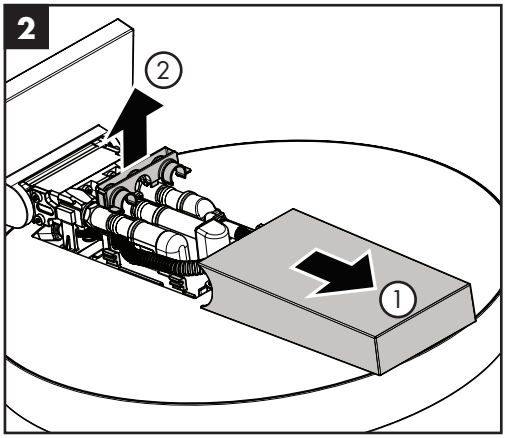

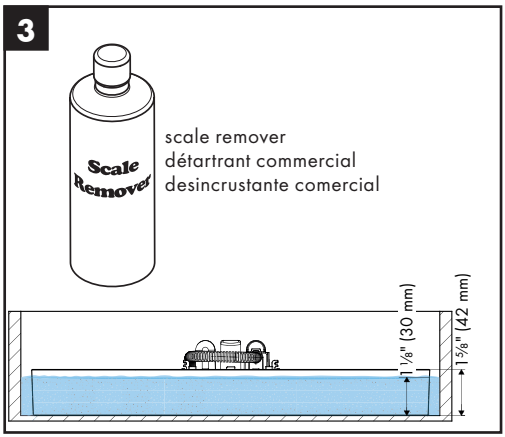

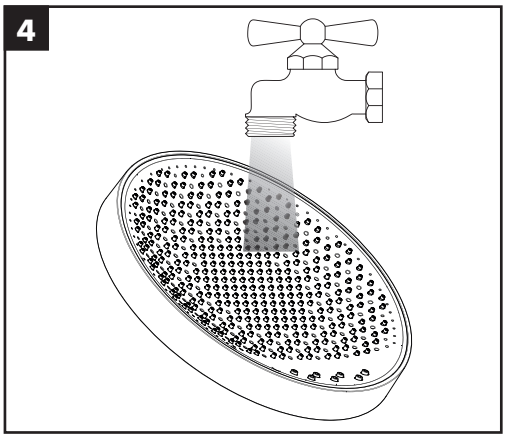

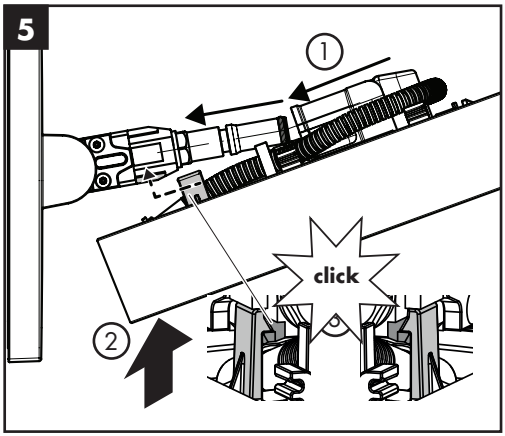
5
1
click
2

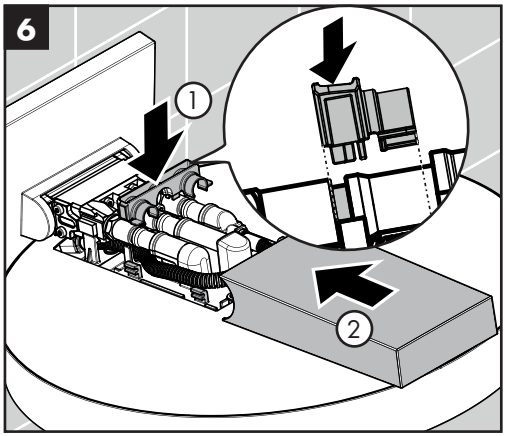
6
1
2

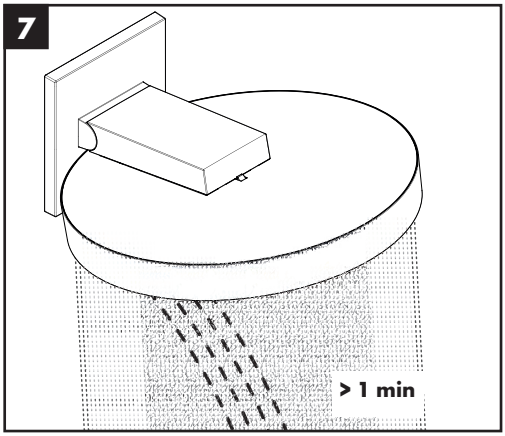
7
> 1 min

Clean the filters / Nettoyez les filtres / Limpie les filtros

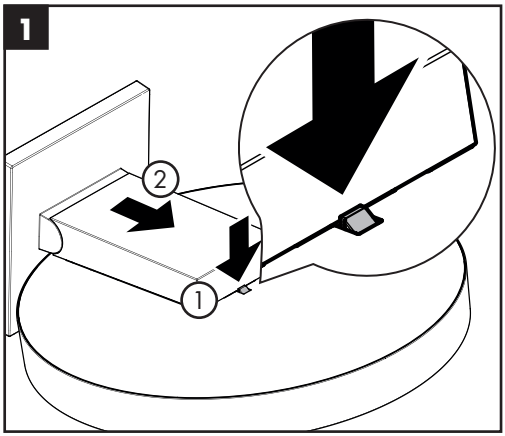

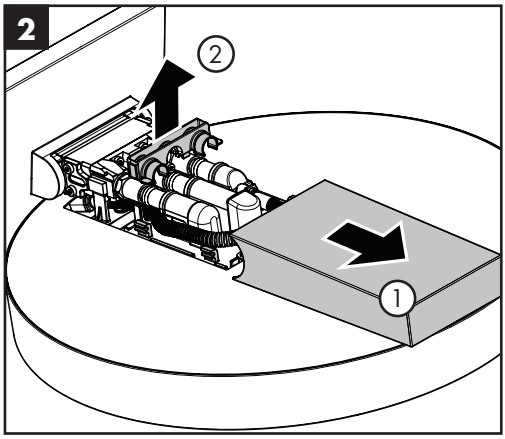

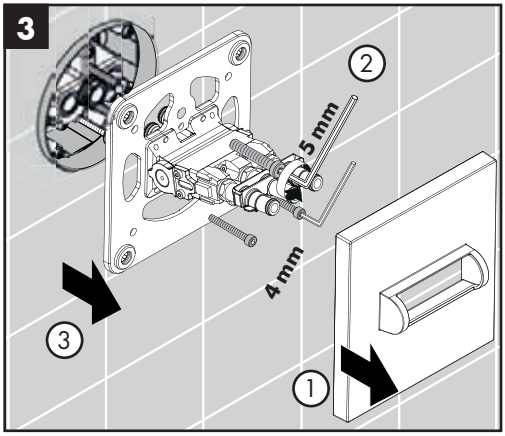

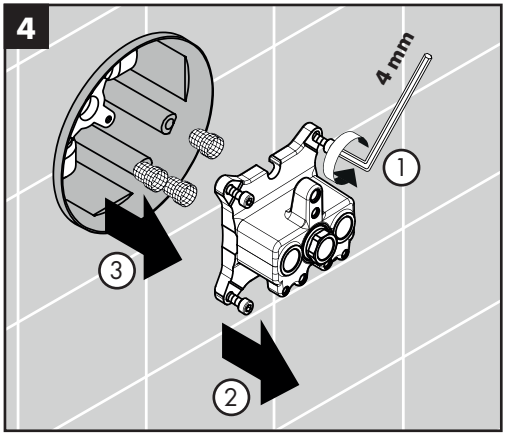

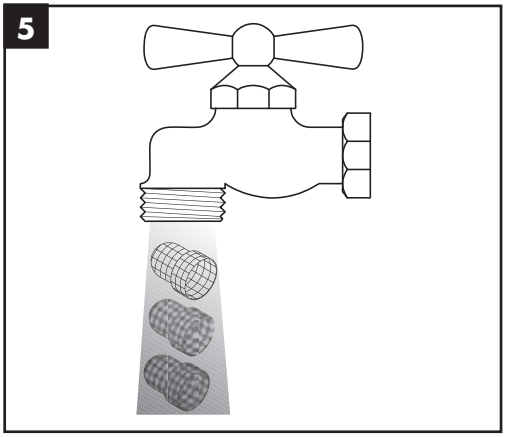

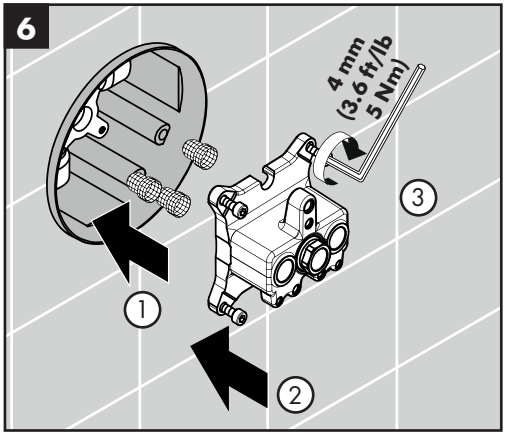

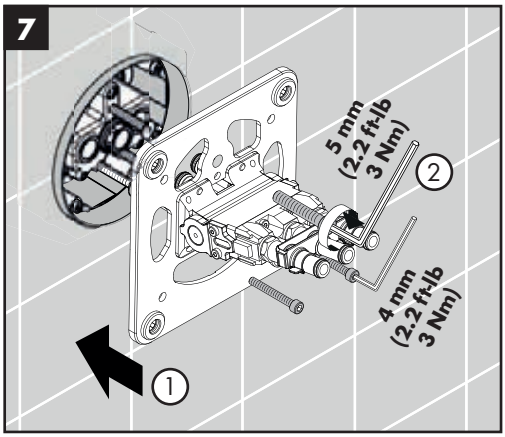
7
5 mm
(2.2 ft-lb
3 Nm)
2
4 mm
(2.2 ft-lb
3 Nm)
1

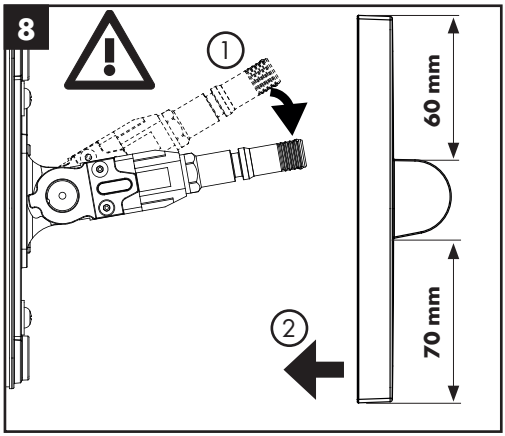
8
1
60 mm
70 mm
2

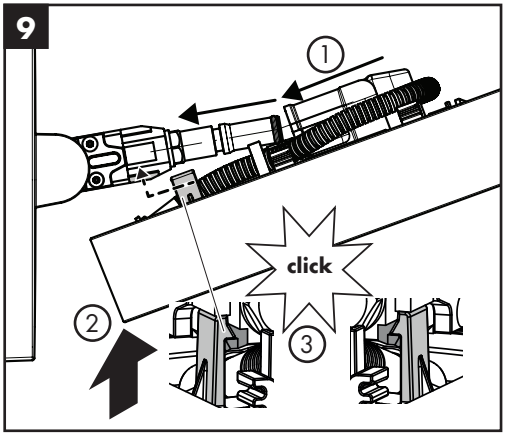
9
1
click
2
3

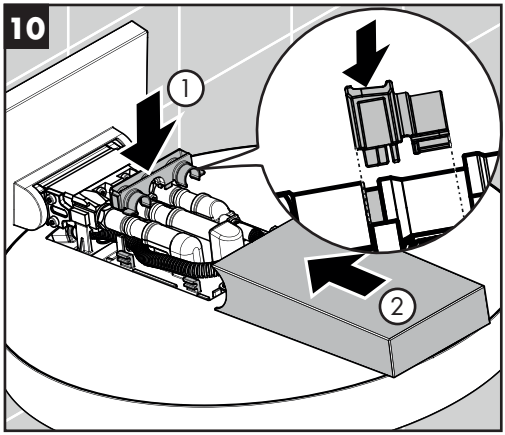
10
1
2

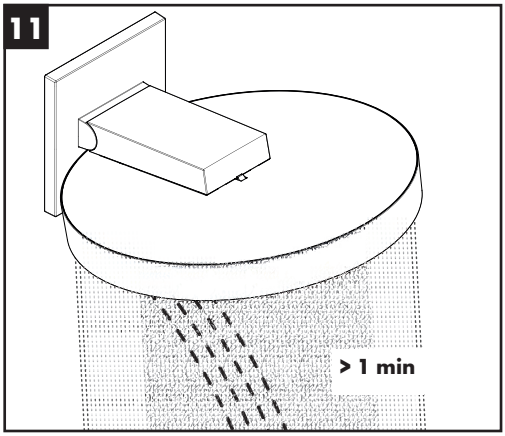
11
> 1 min

Troubleshooting

Symptom	Possible Cause	Recommended Action
Showerhead drips for an extended time after use	Spray channels clogged	Clean the showerhead - see page 20
	Shower valve requires maintenance	Maintain the shower valve according to the manufacturer's instructions
Poor flow from showerhead	Spray channels clogged	Clean the showerhead - see page 20
	Filters clogged	Clean the filters - see page 22
Showerhead "droops" - falls to lowest position	Tension screws should be tightened	Adjust the showerhead tension - see page 18

Dépannage

Symptôme	Cause possible	Action recommandée
La pomme de douche dégoutte pendant un laps de temps prolongé après l'utilisation.	Les canaux de jet sont obstrués	Nettoyez la pomme de douche - voir page 20
	Le robinet de douche nécessite un entretien	Effectuez l'entretien du robinet de douche conformément aux instructions du fabricant
Faible débit de la pomme de douche	Les canaux de jet sont obstrués	Nettoyez la pomme de douche - voir page 20
	Les filtres sont sales	Nettoyez les filtres - voir page 22
La pomme de douche s'affaisse ou chute à la position la plus basse	Les vis de serrage doivent être serrées	Réglez la tension de la pomme de douche - voir page 18

Localización de fallas

Síntoma	Causa posible	Acción recomendada
El cabezal de ducha gotea durante un período de tiempo prolongado después del uso.	Los canales de rociado están obstruidos.	Limpie el cabezal de ducha - vea la página 20.
	La válvula de la ducha requiere mantenimiento.	Realice el mantenimiento de la válvula de la ducha según las instrucciones del fabricante.
El cabezal de ducha tiene un flujo bajo.	Los canales de rociado están obstruidos.	Limpie el cabezal de ducha - vea la página 20.
	Los filtros están sucios.	Limpie los filtros- vea la página 22.
El cabezal de ducha se cae a la posición más baja.	Debe apretar los tornillos tensores.	Ajuste la tensión del cabezal de ducha - vea la página 18.

Cleaning Recommendation for Hansgrohe Products

Modern bathroom faucets, kitchen faucets and shower products are made from different materials to comply with the needs of the market with regard to design and functionality. To avoid damage to the product, it is necessary to take proper care of it.

For best results:

- Prevent the buildup of mineral scale and /or soap residue by cleaning your Hansgrohe product(s) when needed.
- Select a cleaning agent specifically intended for the type of product.
- **Do not** use these types of cleaners as they will cause damage to your Hansgrohe product:
  - ✖ Any cleaning agent containing hydrochloric acid, formic acid, lye, or acetic acid.
  - ✖ Abrasive cleaning powders, pads, or brushes.
  - ✖ Steam cleaners.
  - ✖ "No rinse" cleaning agents.
- **Always** follow the instructions provided by the manufacturer of the cleaning agent.
- **Do not** mix cleaning agents, unless directed by the manufacturer.
- **Do not** spray cleaners directly onto the product as drops could enter openings and gaps and cause damage. When using spray cleaners, spray the cleaner onto a soft cloth or sponge.
- **Always** rinse your Hansgrohe product thoroughly with clear water and polish dry with a soft cloth after cleaning.

Important

- Residue from soaps and shampoos can cause damage. Rinse the product with clean water after each use.
- Residue from basin/tub/tile cleaner can cause damage to faucets and fittings. Immediately rinse any overspray from the Hansgrohe product.
- **Do not** store any cleaning agents under your Hansgrohe product, such as in a vanity unit, as the fumes may damage the product.
- **Damage to the product caused by improper care or the use of improper cleaning agents is not covered by the warranty.**
- **If a component of the product is damaged, replace it to reduce the risk of personal injury, property damage or product failure.**

Conseil de nettoyage pour les produits Hansgrohe

Les robinets pour les salles de bains et les cuisines modernes ainsi que les produits récents pour les douches se composent de matériaux différents afin de satisfaire aux besoins du marché en termes de conception et de fonctionnalité. Afin d'éviter d'endommager le produit, il est nécessaire d'en prendre soin.

Pour de meilleurs résultats :

- Empêchez l'accumulation de tarte et/ou de résidu de savon en nettoyant votre produit Hansgrohe lorsque c'est nécessaire.
- Sélectionnez un produit de nettoyage spécifiquement prévu pour ce type de produit.
- **N'utilisez pas** ces types de nettoyants car ils peuvent endommager votre produit Hansgrohe :
  - ✖ Tout produit de nettoyage contenant de l'acide chlorhydrique, de l'acide formique, de la potasse ou de l'acide acétique.
  - ✖ Les poudres de nettoyage, les tampons ou les brosses abrasives.
  - ✖ Les nettoyeurs à vapeur.
  - ✖ Les produits de nettoyage « sans rinçage ».
- **Ne mélangez pas** les produits de nettoyage, à moins que cela soit indiqué par le fabricant.
- **Ne pulvérisez pas** les nettoyants directement sur le produit car des gouttes pourraient entrer dans les ouvertures et les fentes et causer des dommages. Lorsque vous utilisez des nettoyants par pulvérisation, pulvérisez le nettoyant sur un chiffon ou une éponge douce.
- Après le nettoyage rincer abondamment à l'eau clair pour éliminer intégralement les restes de détergent.

Important

- Les residus de produits pour le corps comme les savons liquides, shampooings, gels de douche, teintures pour cheveux, parfums, apres-rasage et vernis a ongles peuvent causer des deteriorations. Rincez le produit avec de l'eau propre après chaque utilisation.
- Le résidu provenant des nettoyants pour cuvette/baignoire/carrelage peut endommager les robinets et les raccords de tuyauterie. Rincez immédiatement toute surpulvérisation sur le produit Hansgrohe.
- De meme, il est interdit de stocker des detergents ou des produits chimiques sous les produits, par ex. dans un meuble sous lavabo, car les vapeurs qui s'en degagent risquent d'abimer les produits.
- **Les dommages au produit causés par un mauvais entretien ou par l'utilisation de produits de nettoyage inadéquats ne sont pas couverts par la garantie.**
- **Si un composant du produit est endommagé, remplacez-le pour réduire les risques de blessures, de dommages matériels ou de défaillances du produit.**

Recomendación de limpieza para los productos de Hansgrohe

Hoy en día, las griferías de baño y de cocina así como duchas modernas se componen de materiales muy distintos para satisfacer las exigencias del mercado respecto al diseño y la funcionalidad. Para evitar daños y reclamaciones hay que tener en cuenta ciertos aspectos tanto en el uso como en su limpieza.

Para obtener mejores resultados:

- Evite la acumulación de restos de jabón o sarro limpiando el producto Hansgrohe cuando sea necesario.
- Seleccione un agente de limpieza diseñado específicamente para el tipo de producto.
- **No** use estos tipos de limpiadores, ya que causarán daño a su producto Hansgrohe:
  - ✖ Agentes limpiadores que contengan ácido clorhídrico, fórmico, acético o lejía.
  - ✖ Polvos, paños o cepillos de limpieza abrasivos.
  - ✖ Limpiadores a vapor
  - ✖ Agentes de limpieza "sin enjuague".
- **Siempre** siga las instrucciones provistas por el fabricante del agente de limpieza.
- **No** mezcle los agentes de limpieza, a menos que esté indicado por el fabricante.
- **No** rocíe limpiadores directamente sobre el producto, ya que podrían caer gotas sobre las aberturas y espacios y causar daños. Cuando use limpiadores en spray, rocíe el limpiador sobre un paño suave o esponja.
- **Siempre** enjuague su producto Hansgrohe con agua limpia y séquelo y lústrelo con un paño suave después de la limpieza.

Importante

- Los residuos de productos de aseo como jabon liquido, champus, gel de ducha, tintes de pelo, perfumes, lociones de afeitado y esmalte de unas pueden danar tambien los materiales. Enjuague el producto con agua limpia después de cada uso.
- Los residuos de limpiadores para lavatorios, bañeras o azulejos pueden causar daño a los grifos y accesorios. Enjuague inmediatamente cualquier derrame que haya sobre el producto de Hansgrohe.
- Tampoco pueden generarse depositos de productos de limpieza o quimicos debajo de los productos, p. ej. En un armario de lavabo. De lo contrario, los vapores generados pueden danar los productos.
- **Los daños que resulten de un cuidado inadecuado o uso de agentes de limpieza inadecuados no están cubiertos por la garantía.**
- **Si un componente del producto está dañado, reemplácelo para reducir el riesgo de lesiones personales, daños a la propiedad o fallas del producto.**

Hansgrohe, Inc. Limited Warranty

Offering our customers the highest quality at all times is a fundamental part of the Hansgrohe, Inc. company philosophy. We offer consumers a limited warranty on our hansgrohe® and AXOR® branded products.

This warranty is limited to products manufactured by Hansgrohe, Inc. that are purchased from a Hansgrohe, Inc. authorized seller by a consumer in the United States or Canada after September 1, 2019, and installed in either the United States or in Canada.

WARRANTY

Hansgrohe, Inc. warrants to the original consumer purchaser that hansgrohe and AXOR products will be free from defects in material and workmanship for as long as the original consumer purchaser owns both the product and the home in which the product was originally installed. For commercial purchasers, the warranty period is (a) one (1) year for hansgrohe products and (b) five (5) years for AXOR products, in each case from the date of purchase. The warranty period for products in the Rubbed Bronze, Matte Black and Matte White finishes are three (3) years from the date of purchase. This warranty is non-transferable.

WHAT WE WILL DO

Hansgrohe, Inc., at its option, will replace any product or part of the product that proves defective in workmanship and/ or material, under normal installation, use, service and maintenance. If Hansgrohe, Inc. is unable to provide a replacement part or product and repair is not practical or cannot be made in timely fashion, Hansgrohe, Inc. may elect to refund the purchase price in exchange for the return of the defective product. REPAIR OR REPLACEMENT (OR, IN LIMITED CIRCUMSTANCES, REFUND OF THE PURCHASE PRICE) AS PROVIDED UNDER THIS LIMITED WARRANTY IS THE EXCLUSIVE REMEDY OF THE PURCHASER.

WHAT IS NOT COVERED BY THE WARRANTY

Because Hansgrohe, Inc. is unable to control the quality of hansgrohe or AXOR products sold by unauthorized sellers, unless otherwise prohibited by law, this warranty does not cover hansgrohe or AXOR products purchased from unauthorized sellers. Authorized sellers can be found on hansgrohe and AXOR branded websites.

Labor and other expenses for disconnection, deinstallation, or return of the product for warranty service (including but not limited to proper packaging and shipping costs), or for installation or reinstallation of the product are not covered by this warranty.

Hansgrohe, Inc. shall not be liable for any damage to the product resulting from

- reasonable wear and tear
- outdoor use
- misuse (including use of the product for an unintended application)
- freezing water
- excessive water pressure
- pipe corrosion in the home in which the product is installed
- abuse, neglect or improper or incorrectly performed installation, maintenance or repair, including the use of abrasive or caustic cleaning agents or "no-rinse" cleaning products.

This warranty does not cover: (i) accessories, connected materials and products, or related products not manufactured by Hansgrohe, Inc. (ii) any hansgrohe or AXOR product sold for display purposes or (iii) hansgrohe or AXOR products purchased from unauthorized sellers.

WHAT YOU MUST DO TO OBTAIN WARRANTY SERVICE OR INFORMATION

Contact your retailer, or contact Technical Service at:

Hansgrohe, Inc.
1492 Bluegrass Lakes Parkway
Alpharetta, GA 30004
Toll-free 800 -334- 0455

In requesting warranty service, you will need to provide:

1. The sales receipt or other evidence of the date and place of purchase.
2. A description of the problem.
3. Delivery of the product or the defective part, postage prepaid and carefully packed and insured, to:

Hansgrohe, Inc.
1492 Bluegrass Lakes Parkway
Alpharetta, GA 30004
Toll-free 800 -334- 0455

When warranty service is completed, any repaired or replacement product or part will be returned to you postage prepaid.

REVISED SEPTEMBER 1, 2019.

Limitation on Duration of Implied Warranties: Some States do not allow limitations on how long an implied warranty lasts, so the below limitations may not apply to you. TO THE MAXIMUM EXTENT PERMITTED BY APPLICABLE LAW, ANY IMPLIED WARRANTY, INCLUDING THE IMPLIED WARRANTIES OF MERCHANTABILITY AND OF FITNESS FOR A PARTICULAR PURPOSE, IS LIMITED TO THE STATUTORY PERIOD OR THE DURATION OF THIS WARRANTY, WHICHEVER IS SHORTER.

Limitation of Special, Incidental or Consequential Damages: Some States do not allow the exclusion or limitation of incidental or consequential damages, so the below limitations and exclusions may not apply to you. TO THE MAXIMUM EXTENT PERMITTED BY APPLICABLE LAW, THIS WARRANTY DOES NOT COVER, AND HANSGROHE, INC. SHALL NOT BE LIABLE FOR, ANY SPECIAL, INCIDENTAL OR CONSEQUENTIAL DAMAGES (INCLUDING LABOR CHARGES TO REPAIR, REPLACE, INSTALL OR REMOVE THIS PRODUCT), WHETHER ARISING OUT OF BREACH OF ANY EXPRESS OR IMPLIED WARRANTY, BREACH OF CONTRACT, TORT, OR OTHERWISE. HANSGROHE, INC. SHALL NOT BE LIABLE FOR ANY DAMAGE TO THE PRODUCT RESULTING FROM REASONABLE WEAR AND TEAR, OUTDOOR USE, MISUSE (INCLUDING USE OF THE PRODUCT FOR AN UNINTENDED APPLICATION), FREEZING WATER, EXCESSIVE WATER PRESSURE, PIPE CORROSION IN THE HOME IN WHICH THE PRODUCT IS INSTALLED, ABUSE, NEGLECT OR IMPROPER OR INCORRECTLY PERFORMED INSTALLATION, MAINTENANCE OR REPAIR, INCLUDING THE USE OF ABRASIVE OR CAUSTIC CLEANING AGENTS OR "NO-RINSE" CLEANING PRODUCTS.

Notice to residents of the State of New Jersey: The provisions of this warranty, including its limitations, are intended to apply to the fullest extent permitted by the laws of the State of New Jersey.

This warranty gives you specific legal rights, and you may also have other rights which vary from state to state.

PRODUCT INSTRUCTIONS AND QUESTIONS

Upon purchase or prior to installation, please carefully inspect your product for any damage or visible defect. Prior to installing, always carefully study the enclosed instructions on the proper installation and the care and maintenance of this product.

If you have questions at any time about the use, installation or performance of your product, or the Limited Warranty, please write us or call us toll-free at 800 -334- 0455.

hansgrohe

Hansgrohe, Inc. 1490 Bluegrass Lakes Parkway Alpharetta, GA 30004
Tel. 800-334-0455 Fax 770-889-1783

www.hansgrohe-usa.com

US - Installation Instructions • Part No. 90677821 • Revised 02/2023