hansgrohe

EN Installation / User Instructions / Warranty
FR Instructions de montage / Mode d'emploi / Garantie
ES Instrucciones de montaje / Manejo / Garantía

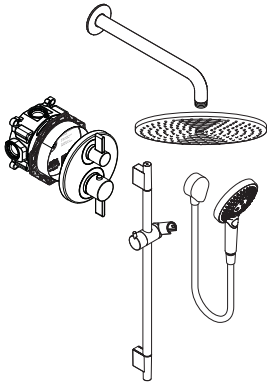

Raindance S Thermostatic Showerhead / Wallbar Set
04915xx0

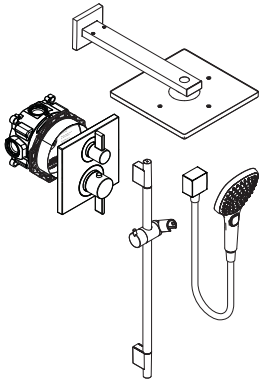

Raindance E Thermostatic Showerhead / Wallbar Set
04914xx0

Technical Information

Water pressure	
Recommended	15 - 75 PSI (0.1 - 0.5 MPa)
Maximum	145 PSI (1 MPa)
Hot water temp.	
Recommended	120°-140° F (48° - 60° C)*
Maximum	158°F (70° C)*
Max. flow rate @ 44 PSI (0.3 MPa)	
valve	6.6 GPM (25 L/min)
04528xx0	2.0 GPM (7.6 L/min)
26239xx1	2.0 GPM (7.6 L/min)
27624xx1	2.5 GPM (9.5 L/min)
26037xx1	2.5 GPM (9.5 L/min)

* Please know and follow all applicable local plumbing codes when setting the temperature on the water heater.

Installation Considerations

- For best results, Hansgrohe recommends that this unit be installed by a licensed, professional plumber.
- Please read over these instructions thoroughly before beginning installation. Make sure that you have all tools and supplies needed to complete the installation
- To prevent scald injury, the maximum output temperature of the shower valve must be no higher than 120°F (49° C). In Massachusetts, the maximum output temperature can be no higher than 112°F (44° C).
- This thermostatic mixing valve is for use with a showerhead rated at 1.1 gpm (4.2 l/min) or higher.
- **26239xx1 only**: This showerhead is for use with automatic compensating valves rated at 1.5 GPM (5.7 L/min) or less.
- **04528xx0 only**: This handshower is for use with automatic compensating valves rated at 1.9 GPM (7.2 L/min.) or less.
- **27624xx1 only**: This showerhead is for use with automatic compensating valves rated at 1.9 GPM (7.2 L/min)or less.
- **26037xx1 only:** This handshower is for use with automatic compensating valves rated at 1.75 GPM (6.6 L/min) or higher.
- The screws and anchors included with the wallbar are suitable for use in a tile or other solid surface wall. They are not suitable for use in an acrylic or fiberglass shower enclosure. Please contact the manufacturer of the enclosure regarding recommended mounting locations, reinforcement requirements, and mounting hardware.

⚠ **The wallbar must not be used as a grab bar. If a grab bar is required, install one separately.**

⚠ **The shower arm is intended to hold the showerhead only. Do not use it to hold other objects.**

- Keep this booklet and the receipt (or other proof of date and place of purchase) for this product in a safe place. The receipt is required should it be necessary to request warranty parts.

Données techniques

Pression d'eau	
recommandée	15 - 75 PSI (0.1 - 0.5 MPa)
maximum	145 PSI (1 MPa)
Température d'eau chaude	
recommandée	120°-140° F (48° - 60° C)*
maximum	158°F (70° C)*
Capacité nominale @ 44 PSI (0.3 MPa)	
robinet	6.6 GPM (25 L/min)
04528xx0	2.0 GPM (7.6 L/min)
26239xx1	2.0 GPM (7.6 L/min)
27624xx1	2.5 GPM (9.5 L/min)
26037xx1	2.5 GPM (9.5 L/min)

* Vous devez connaître et respecter tous les codes de plomberie locaux applicables pour le réglage de la température du chauffe-eau.

À prendre en considération pour l'installation

- Pour de meilleurs résultats, Hansgrohe recommande que ce produit soit installé par un plombier professionnel licencié.
- Veuillez lire attentivement ces instructions avant de procéder à l'installation. Assurez-vous de disposer de tous les outils et du matériel nécessaires pour l'installation.
- Pour empêcher des blessures par ébouillantement, la température de sortie maximale du robinet de douche ne doit pas excéder 120°F (49° C). Au Massachusetts, la température de sortie maximale du robinet de douche ne doit pas excéder 112°F (44° C).
- Ce mitigeur thermostatique est à utiliser avec des pommes de douches ayant un débit de 1.1 gpm (4.2 l/min) ou supérieur.
- **26239xx1 seulement**: Cette pomme de douche doit être utilisée avec une soupape qui compense automatiquement, et est évalué à 1.5 GPM (5.7 L/min) ou moins.
- **Modèle 04528xx0**: Cette douchette doit être utilisée avec une soupape qui compense automatiquement, et est évalué à 1.9 GPM (7.2 L/min.) ou moins.
- **27624xx1 seulement**: Cette pomme de douche doit être utilisée avec une soupape qui compense automatiquement, et est évalué à 1.9 GPM (7.2 L/min) ou moins.
- **26037xx1 seulement**: Cette douchette doit être utilisée avec une soupape qui compense automatiquement, et est évalué à 1.75 GPM (6.6 L/min) ou moins.
- Les vis et chevilles comprises dans la barre de douche conviennent pour une utilisation sur mur carrelé ou autre surface solide. Pour une installation dans une cabine de douche en fibre de verre ou en acrylique, contactez le fabricant de la cabine pour connaître les pièces de fixation et emplacements de montage recommandés.

⚠ **La barre de douche ne doit pas servir de poignée. Monter pour cela une poignée séparée**

⚠ **Le bras de douche n'est conçu que pour tenir la pomme de douche et ne doit pas servir à la suspension d'autres objets !**

- Conservez ce livret et le reçu (ou une autre preuve sur laquelle figurent la date et l'endroit de l'achat) pour ce produit dans un endroit sûr. Le reçu est requis si vous commandez des pièces sous garantie.

Datos tecnicos

Presión en servicio	
recomendada	15 - 75 PSI (0.1 - 0.5 MPa)
max.	145 PSI (1 MPa)
Temperatura del agua caliente	
recomendada	120°-140° F (48° - 60° C)*
max.	158°F (70° C)*
Caudal máximo @ 44 PSI (0.3 MPa)	
mezclador	6.6 GPM (25 L/min)
04528xx0	2.0 GPM (7.6 L/min)
26239xx1	2.0 GPM (7.6 L/min)
27624xx1	2.5 GPM (9.5 L/min)
26037xx1	2.5 GPM (9.5 L/min)

* Debe conocer y cumplir todos los códigos locales aplicables para ajustar la temperatura del calentador de agua.

Consideraciones para la instalación

- Para obtener mejores resultados, la instalación debe estar a cargo de un plomero profesional matriculado.

- Antes de comenzar la instalación, lea estas instrucciones detenidamente. Asegúrese de tener las herramientas y los insumos necesarios para completar la instalación.

- Para evitar escaldaduras, la máxima temperatura de salida de la válvula de la ducha no debe exceder los 120°F (49° C). En Massachusetts, la máxima temperatura de salida de la válvula de la ducha no debe exceder los 112°F (44° C).

- El mezclador termostático está diseñado para uso con cabezales de ducha calificados a 1.1 gpm (4.2 l/min) o más.

- **Modelo № 26239xx1 solamente**: Esta ducha cabezal debe ser utilizada con una válvula que compensa automáticamente, y es valorado en 1.5 GPM (5.7 L/min) o menos.

- **Modelo № 04528xx0**: Esta teleducha es debe ser utilizada con una válvula que compensa automáticamente, y es valorado en 1.9 GPM (7.2 L/min) o menos.

- **Modelo № 27624xx1 solamente**: Esta ducha cabezal debe ser utilizada con una válvula que compensa automáticamente, y es valorado en 1.9 GPM (7.2 L/min) o menos.

- **Modelo № 26037xx1 solamente**: Esta teleducha debe ser utilizada con una válvula que compensa automáticamente, y es valorado en 1.75 GPM (6.6 L/min) o menos.

- Los tornillos y pernos de anclaje incluidos con la barra de ducha son aptos para utilizar en azulejos u otra superficie sólida de pared. En caso de instalarlo en un cerramiento de ducha de fibra de vidrio o acrílico, contáctese con el fabricante del cerramiento con respecto a los lugares de montaje y los herrajes para el montaje recomendados.

⚠ **La barra de ducha no debe ser utilizado como un elemento de sujeción. Debe montarse un elemento de sujeción separado.**

⚠ **El brazo de ducha solo está previsto para soportar la ducha cabezal y no debe cargarse con otros objetos!**

- Mantenga este folleto y el recibo (u otro comprobante del lugar y fecha de compra) de este producto en lugar seguro. El recibo se requiere en caso de ser necesario solicitar piezas bajo garantía.

iBox Universal Plus
01850181

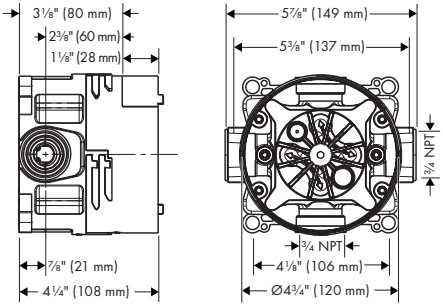

Ecostat Square Thermostatic Trim with Volume Control & Diverter
15714xx1

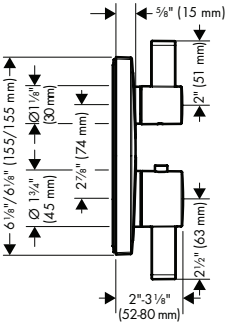

Raindance E 300 1jet
26239xx1

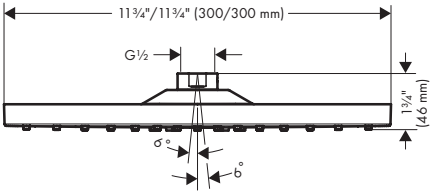

Raindance Select E 120 3-Jet
04528xx0

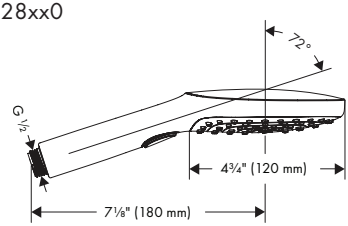

Raindance E Showerarm, 15"
04731xx0

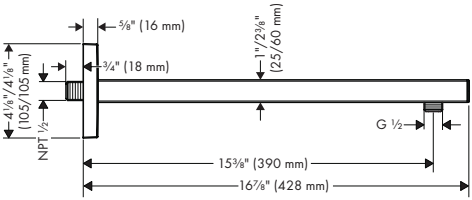

Unica Wallbar S, 24" with Hose
28632xx0

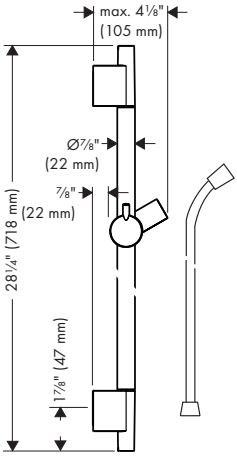

Follow the installation instructions when drilling the mounting holes.

FixFit Wall Outlet Square with Check Valves
26455xx1

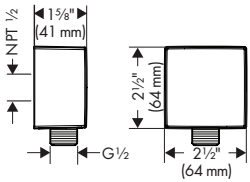

iBox Universal Plus
01850181

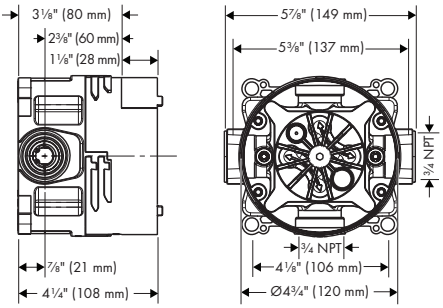

Ecostat S Thermostatic Trim with Volume Control and Diverter
15758xx1

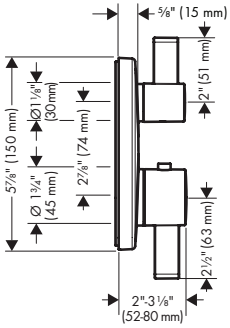

Raindance S 240 1jet PowderRain
27624xx1

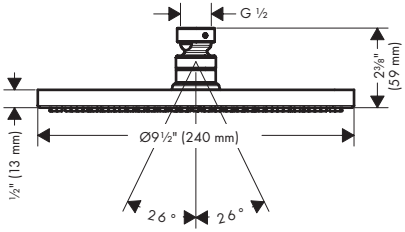

Showerarm Raindance 15"
27413xx1

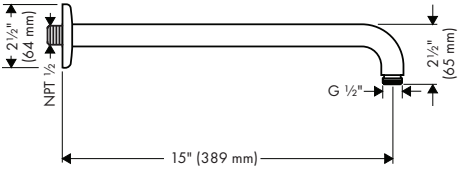

Raindance Select S 120 3-Jet PowderRain
26037xx1

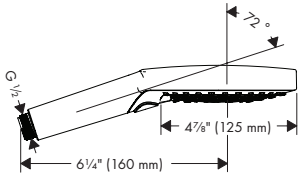

Unica Wallbar S, 24" with Hose
28632xx0

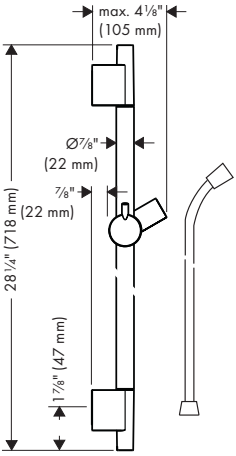

Follow the installation instructions when drilling the mounting holes.

FixFit Wall Outlet with Check Valves
27458xx3

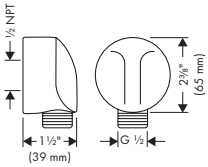

Installation Suggestion / Suggestion d'installation / Sugerencia para la instalación

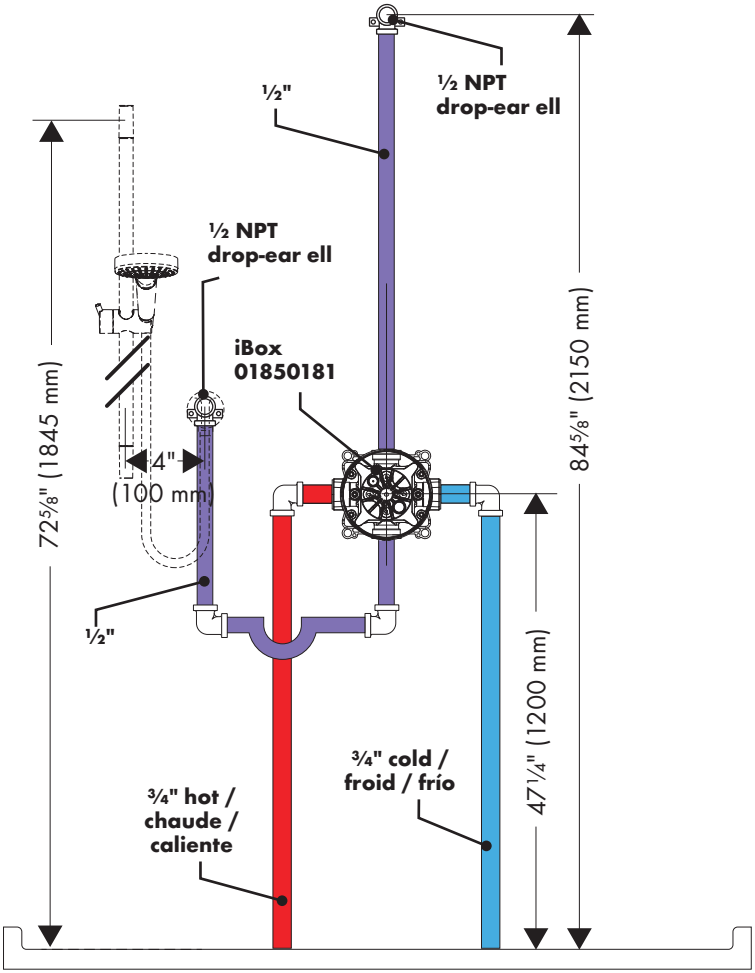

Not to scale
Pas à l'échelle
No a escala

The measurements shown here are suggestions and may be altered to suit the needs and preferences of the homeowner.

⚠ **See page 8 regarding the requirements for showerarm 04731xx0.**

Les mesures indiquées sont des suggestions, qui peuvent être modifiées en fonction des besoins et préférences du propriétaire.

⚠ **Voir page 8 pour les exigences relatives à le bras de douche 04731xx0.**

Las medidas que se muestran aquí son sugeridas. El dueño de casa puede modificarlas para adaptarlas a sus necesidades y preferencias.

⚠ **Consulte la página 8 para conocer los requisitos para el brazo de ducha № 04731xx0.**

Requirements for Showerarm 04731xx0 / Exigences pour le bras de douche 04731xx0 / Requisitos para el brazo de ducha № 04731xx0

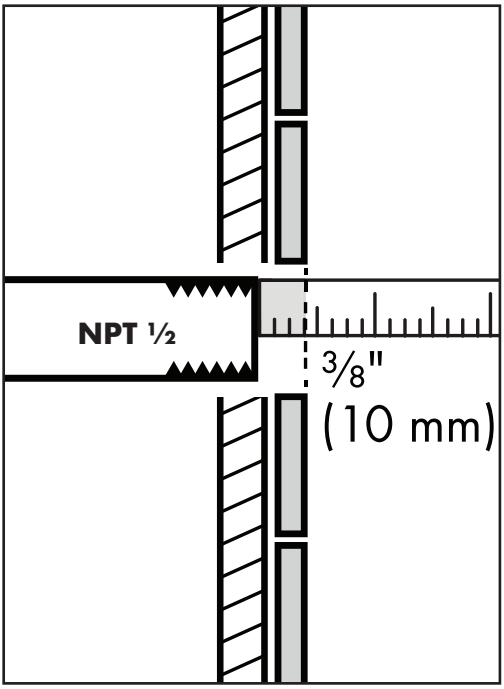

Install a NPT ½ female threaded pipe fitting recessed ⅜" (10 mm) behind surface of finished wall.

Installez un raccord female fileté NPT de ½ po, encastré à ⅜ po (10 mm) à l'intérieur de la surface du plafond fini.

Esta instalación requiere un niple hembra de ½ NPT dentro ⅜" (10 mm) de la superficie del pared acabado.

Service Stops / Butées d'arrêt d'isolation / Cierres de servicio

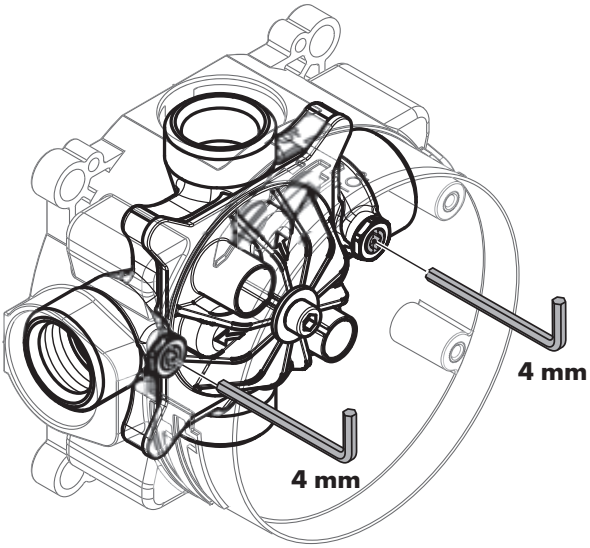

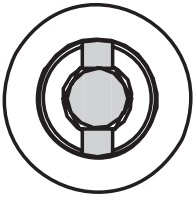

closed
ferme
cerrado

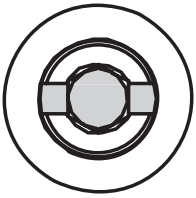

open
ouvert
abierto

Installation Suggestions / Suggestions d'installation / Sugerencias para la instalación

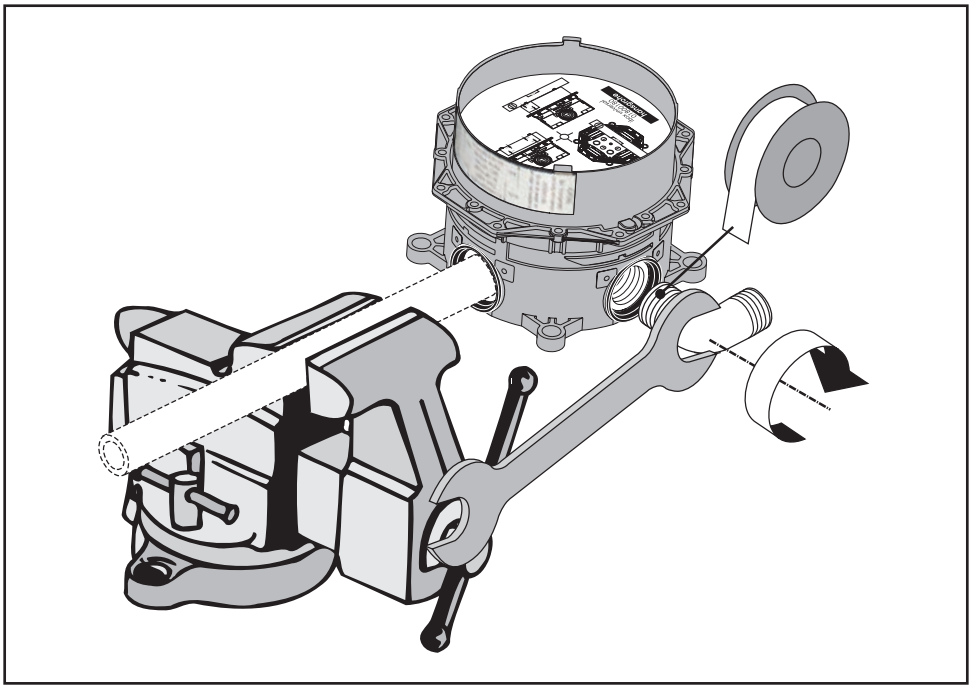

English

When intalling the supply elbows, hold the iBox steady using a pipe and a vise.

⚠ **Do not solder within 4" of the rough, or damage to the rough may result.**

Français

Pour monter les différents raccors, on peut fixer l'iBox grâce à un tuyau et un étau.

⚠ **Aucune soudure ne peut être réalisée si la pièce intérieure se trouve à moins de 4 po sans quoi des dommages pourraient survenir.**

Español

Para enroscar los codos de conexión, fijar el iBox universal mediante un trozo de tubería en un tornillo de banco.

⚠ **No suelde a menos de 4 pulg. de la pieza interior puesto que puede dañarla.**

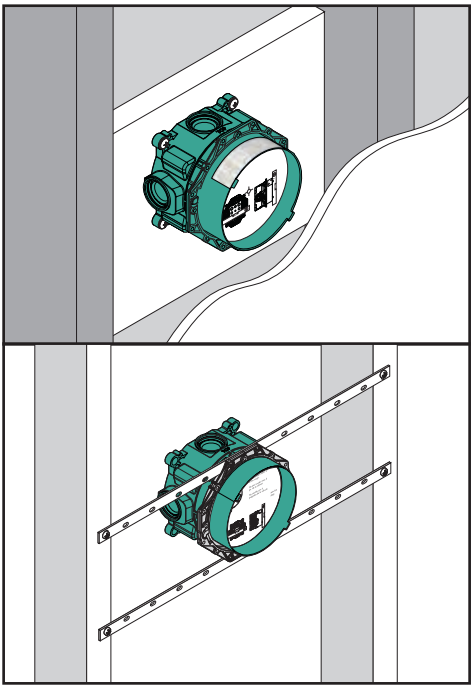

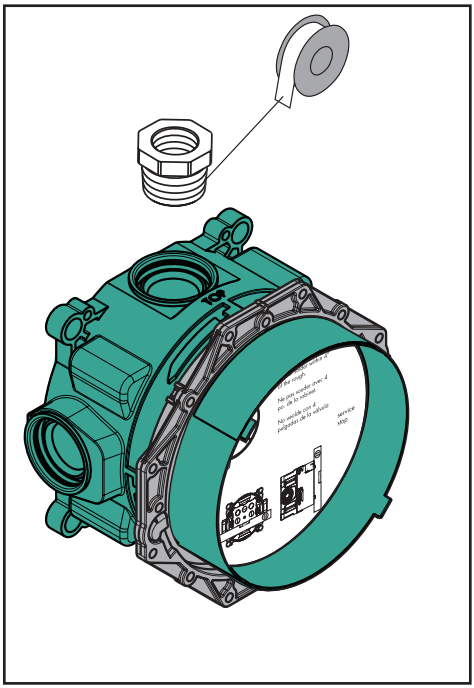

English

It is possible to support the iBox Plus Universal using a stringer and screws (not included).

The valve may also be supported using installation kit 96615000 (not included).

Optional: If using ½" lines, install ¾"-½" NPT adapters (not included).

Tighten the adapter fully before installing the ½" pipe.

Français

C'est possible de soutenir le robinet utilisant un plaque arrière et vis (pas inclus).

C'est aussi possible à soutenir le robinet utilisant set d'installation 96615000 (pas inclus).

En option: Installez le(s) ½ po adapteur(s) (non compris).

Serrez l'adaptateur complètement avant d'installer le ½ po tuyau.

Español

Es posible apoyar la válvula que utiliza una placa trasera y tornillos (no incluido).

Es también posible a apoyar la válvula que utiliza set de instalación 96615000 (no incluido).

Opcional: Instale los ½" adaptadores (no incluidos).

Apriete el adaptador completamente antes de instalar el tubo de ½".

Adjust the fixing ring / Ajuster l'anneau de fixation / Ajuste el anillo de fijación

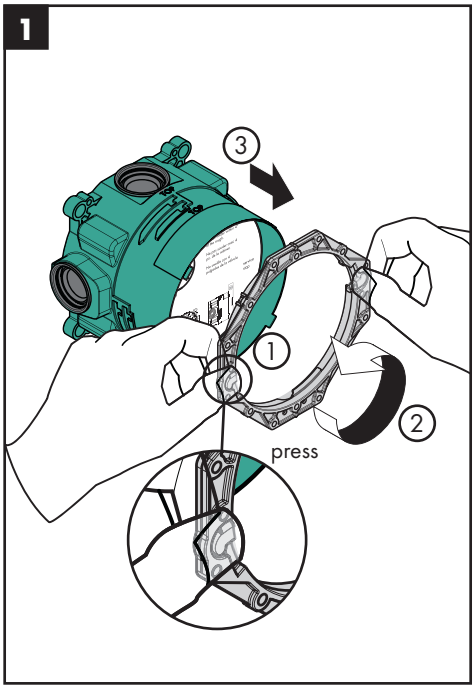

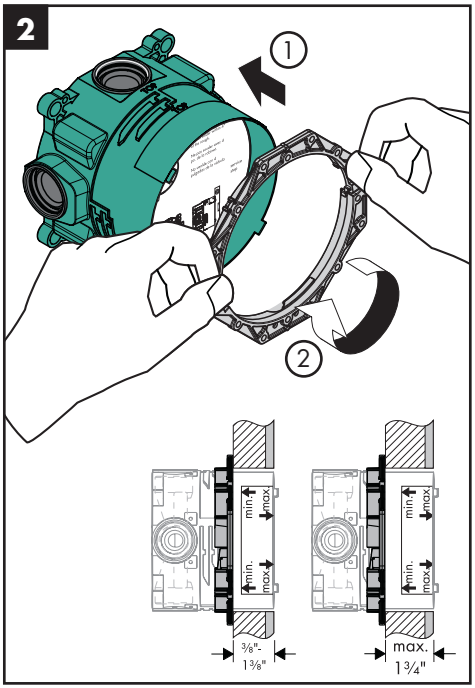

English

The fixing ring may be repositioned to accommodate different wall thicknesses.

Français

L'anneau réparant pourrait être repositionné pour accommoder les épaisseurs de mur différentes.

Español

El anillo que fija puede ser recolocado acomodar los espesores diferentes de pared.

Installation / Installation / Instalación

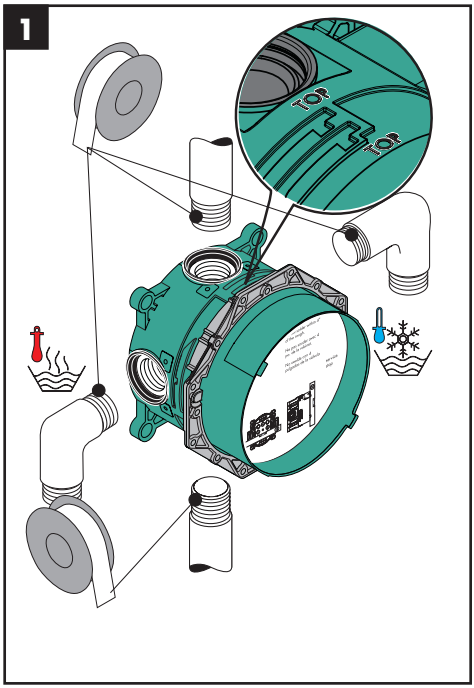

English

Install the valve so that the "top" marking faces upward.

Install the hot and cold supplies on the hot inlet and cold inlet.

Install the outlet lines.

⚠ **Do not solder within 4" of the rough, or damage to the rough may result.**

Français

Installez le robinet de façon à ce que les faces de marquage soient dirigées vers le haut.

Raccordez les conduites d'alimentation de l'eau chaude et de l'eau froide aux orifices d'arrivée chaude et froide.

Installez le conduites de sortie.

⚠ **Aucune soudure ne peut être réalisée si la pièce intérieure se trouve à moins de 4 po sans quoi des dommages pourraient survenir.**

Español

Instale la válvula de modo que la marca "top" mire hacia arriba.

Instale los suministros de agua caliente y fría en las entradas caliente y fría.

Instale dos líneas en las tomas.

⚠ **No suelde a menos de 4 pulg. de la pieza interior puesto que puede dañarla.**

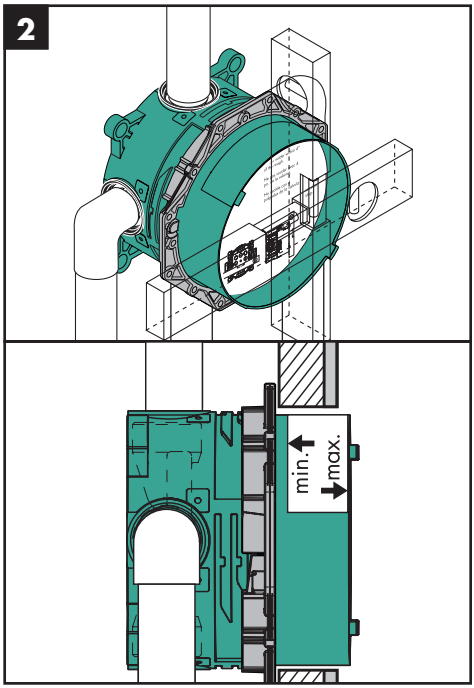

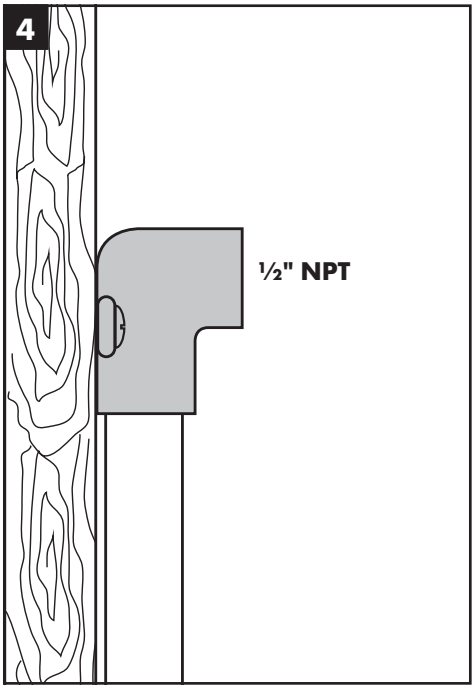

English

Make sure that the valve is level.

Install the valve so that the outside surface of the finished wall falls between the "min" and "max" markings.

For the FixFit Wall Outlet, install a properly anchored ½" NPT drop-ear ell.

Français

Assurez-vous que le robinet est de niveau.

Installez le robinet de façon à ce que la surface extérieure du mur fini se trouve entre les lignes « minimum » et « maximum ».

Pour le coude de raccordement FixFit, installez un coude applique NPT de ½ po bien ancré.

Español

Asegúrese de que la válvula quede nivelada.

Instale la válvula de modo que la superficie exterior de la pared terminada quede entre las marcas “min” y “max”.

Para la toma de agua FixFit, instale un codo NPT ½" correctamente asegurado.

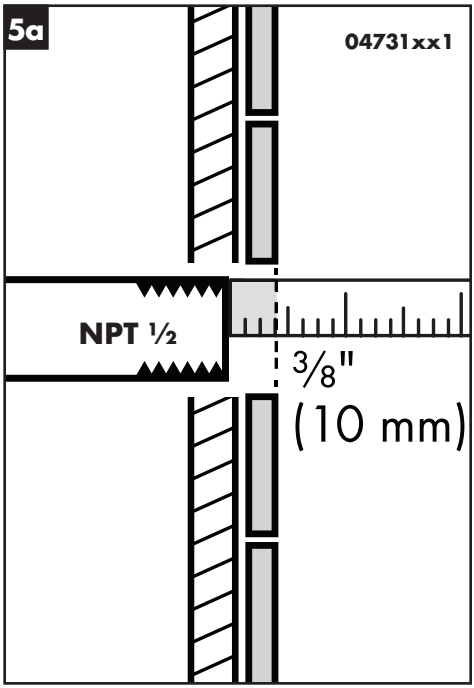

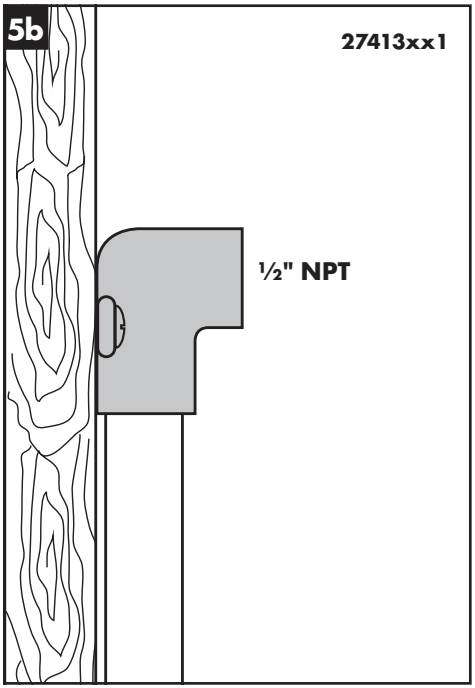

English

For showerarm 04731xx0:

Install a NPT ½ female threaded pipe fitting recessed ⅜" (10 mm) behind surface of finished wall.

For showerarm 27413xx1:

Install a properly anchored ½" NPT drop-ear ell.

Français

Pour bras de douche 04731xx0:

Installez un raccord female fileté NPT de ½ po, encastré à ⅜ po (10 mm) à l'intérieur de la surface du plafond fini.

Pour bras de douche 27413xx1:

Ce bras de douche requiert un raccord femelle fileté ½ NPT.

Español

Para el brazo de ducha № 04731xx0:

Esta instalación requiere un niple hembra de ½ NPT dentro ⅜"(10 mm) de la superficie del pared acabado.

Para el brazo de ducha № 27413xx1:

Esta instalación requiere una conexión hembra NPT de ½.

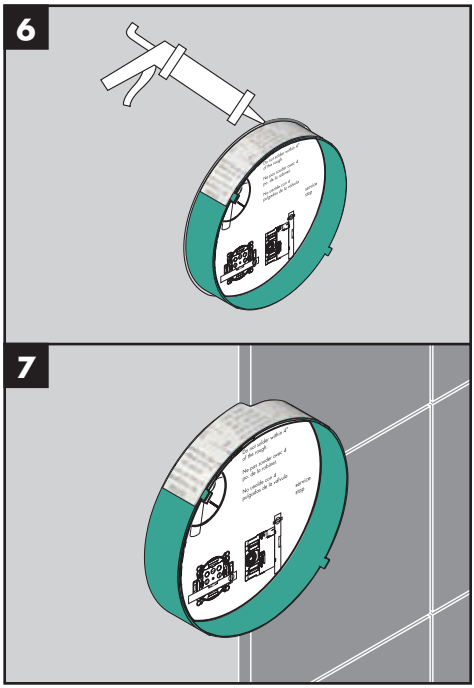

English

Install the sheet rock or green board on the wall. It should come up to the iBox.

Use sealant to fill any gap between the iBox and the sheet rock or green board.

Install the finished wall surface.

The outside surface of the finished wall should fall between the “min” and “max” lines on the plaster shield.

Français

Installez le panneau de plâtre ou le panneau de plâtre imperméable sur le mur. Il doit atteindre les pièces iBox.

Scellez l'espace entre le panneau de plâtre (ou le panneau imperméable) à l'aide d'un agent d'étanchéité.

Installez la surface murale finie.

La surface extérieure du mur fini doit se situer entre les lignes «min» et «max» figurant sur le protecteur.

Español

Instale la placa de yeso o el panel verde en la pared. Debe llegar hasta las cajas iBox.

Use sellador para llenar los espacios entre la caja iBox y la placa de yeso o el panel verde.

Instale la superficie de la pared terminada.

La superficie exterior de la pared terminada debe quedar entre las líneas de máximo y mínimo del protector de yeso.

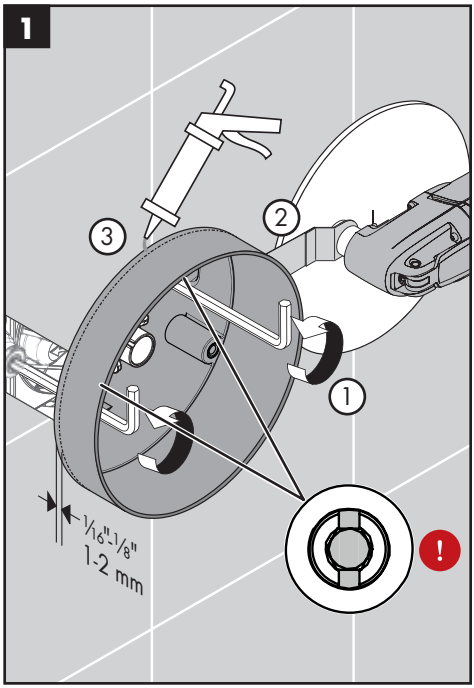

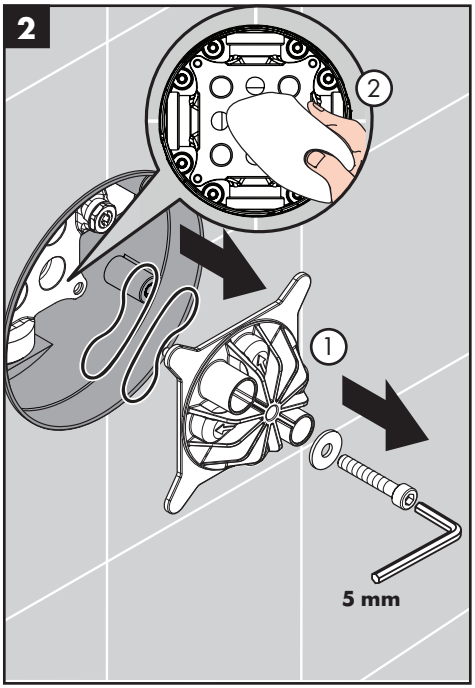

English

⚠ **Close the stops.**

Cut the plaster shield so that it extends 1/16" - 1/8" (1-2 mm) from the finished wall surface.

⚠ **Seal the wall around the plaster shield with waterproof sealant.**

Remove the flush insert and the flush insert seals.

Dry the inside of the valve.

Français

⚠ **Fermez l'eau à les butées d'arrêt d'isolation.**

Coupez le protecteur de façon à ce qu'une partie de 1/16 à 1/8 po (1 à 2 mm) soit à l'extérieur de la surface du mur fini.

⚠ **Scellez le mur autour du protecteur à l'aide d'un agent d'étanchéité.**

Retirez la pièce d'insertion affleurante et les joints.

Essuyez l'intérieur de la soupape.

Español

⚠ **Cierre el paso del agua en la entrada del suministro o los cierres de servicio.**

Corte el protector de yeso de modo que sobresalga 1/16" - 1/8" (1-2 mm) de la superficie de la pared terminada.

⚠ **Selle la pared alrededor del protector de yeso con un sellador impermeable.**

Retire el inserto de lavado y las juntas.

Secar el interior de la válvula.

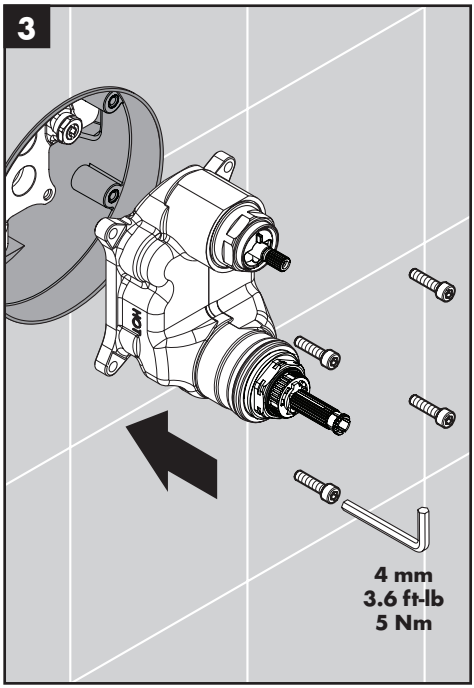

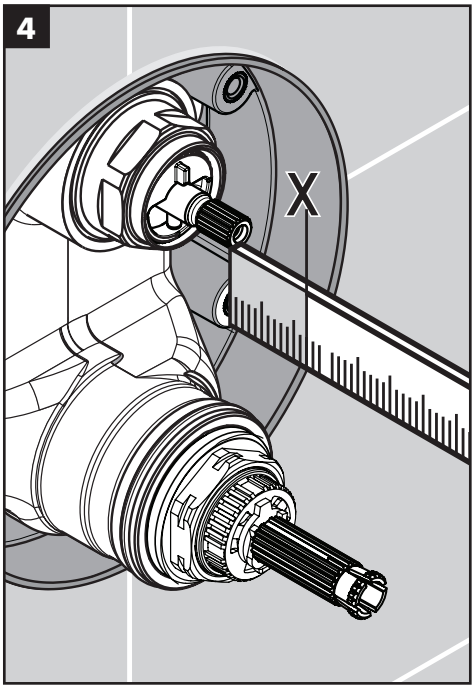

English

Install the function block.

Install and tighten the function block screws.

Measure the distance from the front of the plaster shield to one of the screw-in flanges ("X").

Français

Insérez le bloc de fonction.

Installez les vis du bloc de fonction.

Mesurez la distance entre la surface du mur et la bride du vis. Notez la longueur mesurée (« X »).

Español

Inserte el bloque de función.

Instale los tornillos del bloque de función.

Mida la distancia entre la superficie de la pared y la brida de tornillo. Anote esta medida (“x”).

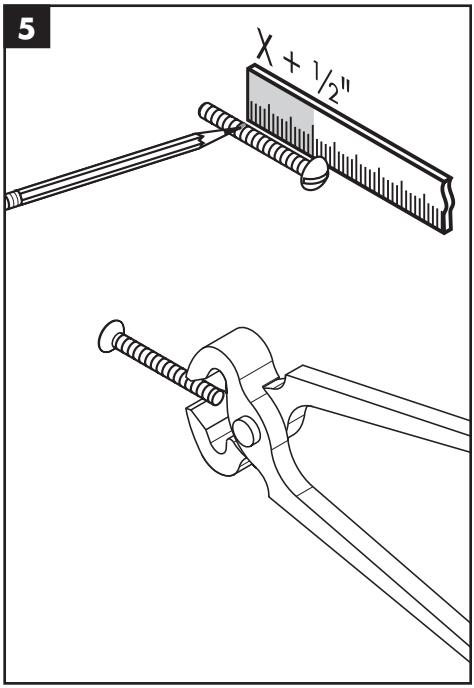

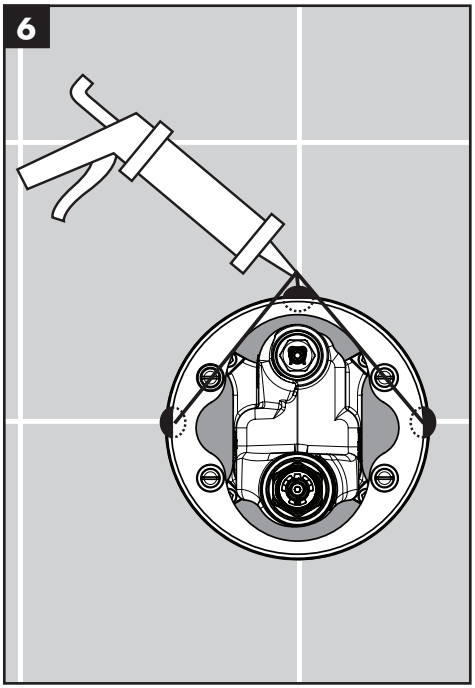

English

Add ½" to this measurement.

Cut each screw so that it is X + ½" long.

Place a dab of waterproof sealant at each grout joint.

Français

Ajoutez ½ po à cette longueur « X ». Notez cette nouvelle longueur.

Coupez les vis de façon à ce que celui-ci dépasse de ½ po + la longueur X.

Appliquer une petite quantité de l'agent d'étanchéité aux joints de coulis.

Español

Agregue ½" a X. Anote esta medida.

Corte el tornillo de modo que sobresalga ½" + X.

Coloque un poco de sellador a prueba de agua en las uniones de la lechada de cemento.

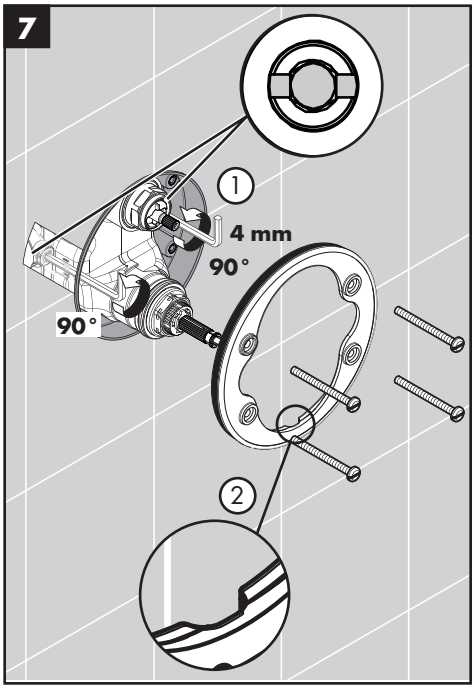

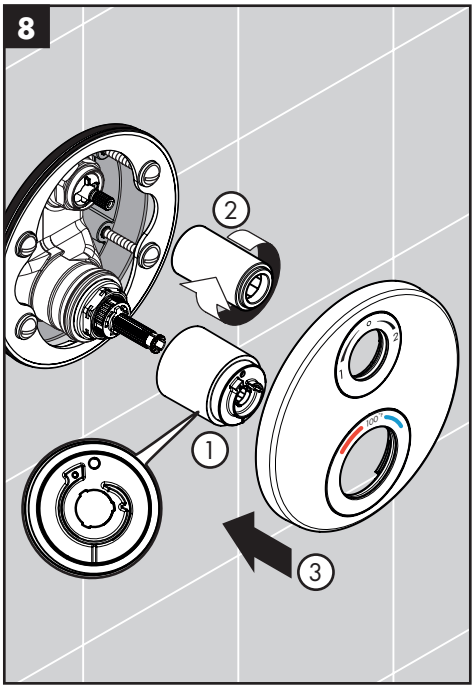

English

Open the stops.

Install the carrier plate so that the notch is at the bottom.

Slide on the thermostatic mixer sleeve so that the indexing mark is at the 12:00 position.

Screw on the diverter sleeve.

Install the escutcheon.

Français

Ouvrez l'eau à les butées d'arrêt d'isolation.

Installez la plaque-support de façon à ce que l'encoche soit vers le bas.

Installez la douille thermostatique de façon à ce que la marque de repère soit à la position 12:00.

Installez la douille inverseur.

Installez le rosace.

Español

Abra el paso del agua en los cierres de servicio.

Instale la placa del portador de manera que la ranura quede en la parte inferior.

Instale el casquillo de manera que la marca indicadora quede en posición de 12:00.

Instale el casquillo del llave de paso.

Instale el florón.

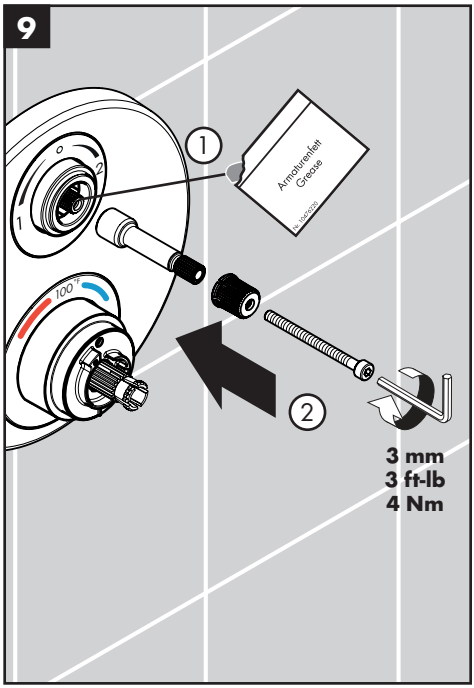

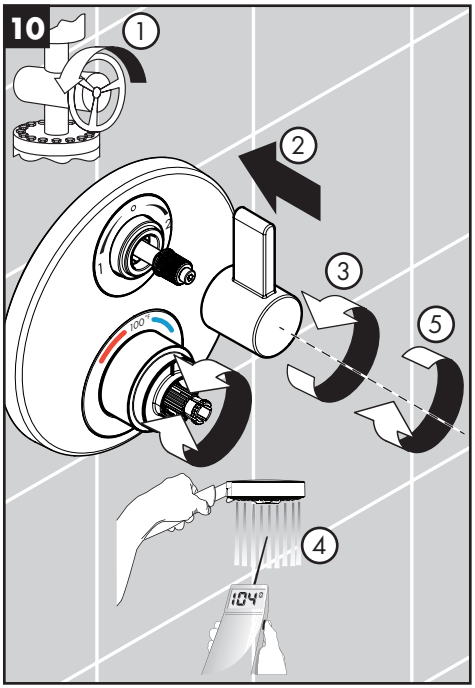

English

Lubricate the diverter stem with a small amount of white plumber's grease.

Install the handle adapter and the snap connector. Tighten the screw.

Turn the water on at the main.

Install the diverter handle. Turn the handle to the “on” position.

Turn the thermostatic mixer stem until the output water is 104°F.

Turn the water off.

Français

Lubrifiez la tige de manoeuvre avec une petite quantité de graisse de plomberie blanche.

Installez l’adaptateur de poignée et le connecteur de poignée. Serrez la vis.

Ouvrez l’eau à la valve principale.

Installe la poignée d’inverseur.

Tournez la tige de la cartouche jusqu’à ce que l’eau soit à une température de 104°F.

Fermez l’eau.

Español

Lubrique el vástago de la válvula con una pequeña cantidad de grasa blanca para plomería.

Instale el adaptador del mando y el conector a presión. Apriete el tornillo.

Abra el paso del agua en la entrada del suministro.

Instale la manija del inversor.

Gire el vástago del cartucho hasta que el agua de salida esté en 104°F.

Cierre el agua.

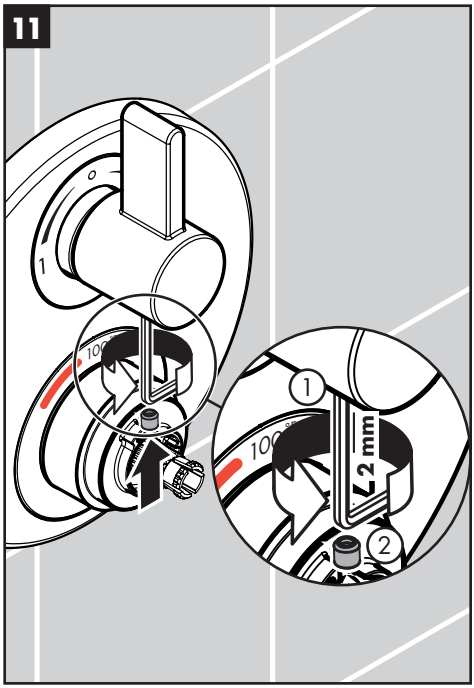

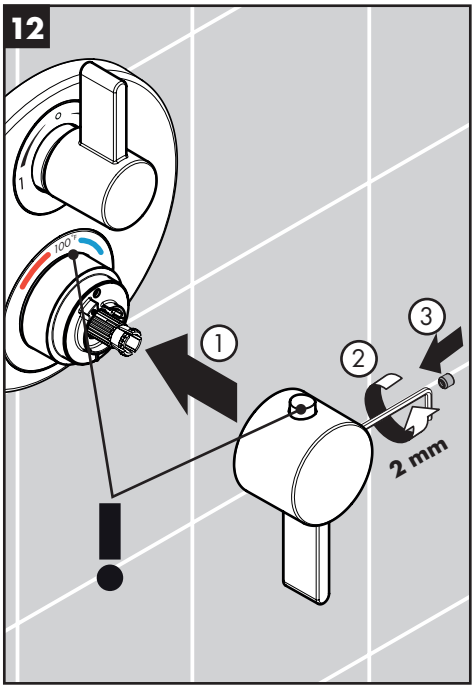

English

Tighten the diverter handle screw using a 2 mm Allen wrench.

Install the thermostatic mixer handle so that the safety stop override button is at the 12:00 position.

Tighten the handle screw using a 2 mm Allen wrench.

Install the screw covers.

Français

Serrez le vis de la poignée d'inverseur à l'aide d'une clé hexagonale de 2 mm.

Installez la poignée thermostatique de façon à ce que le bouton de surpassement de la butée de sécurité soit à la position 12:00.

Serrez le vis de poignée à l'aide d'une clé hexagonale de 2 mm.

Installez les caches-vis.

Español

Apriete el tornillo de la manija del inversor con una llave Allen de 2 mm.

Instale el mando termostatico de manera que el botón de vencimiento de tope de seguridad se encuentre en una posición de 12:00.

Apriete el tornillo con una llave Allen de 2 mm.

Instale las tapas de los tornillos.

Set the high temperature limit stop / Réglez la butée de limite d'eau chaude / Fije el tope de límite de alta temperatura

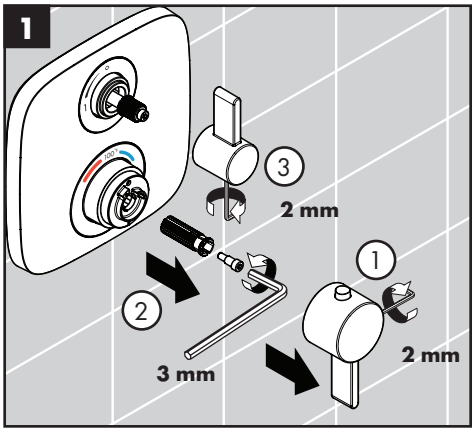

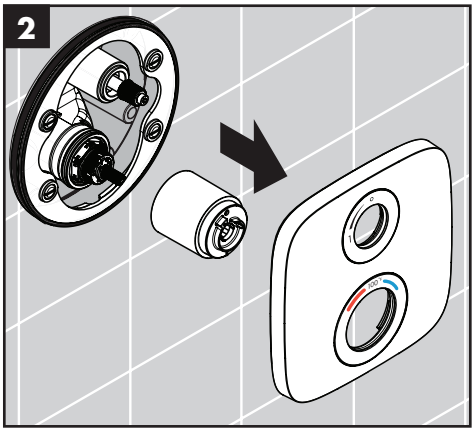

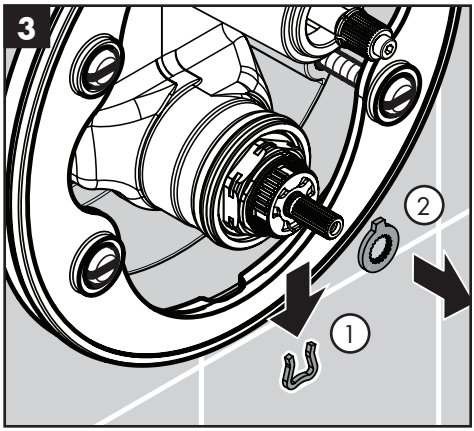

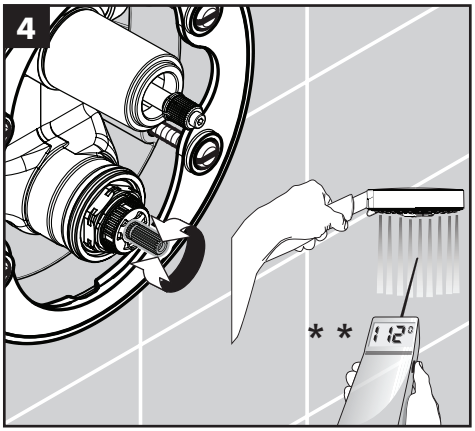

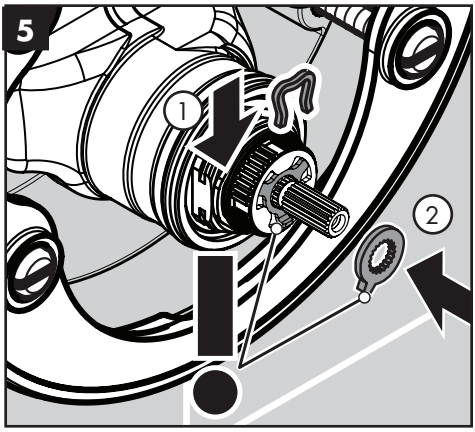

* *Follow all applicable local plumbing codes when setting the high temperature limit stop. To prevent scald injury, the maximum output temperature of the shower valve must be no higher than 120°F (49°C). In Massachusetts, the maximum output temperature can be no higher than 112°F (44°C).

* *Pour empêcher des blessures par ébouillantement, la température de sortie maximale du robinet de douche ne doit pas excéder 120°F (49°C). Au Massachusetts, la température de sortie maximale du robinet de douche ne doit pas excéder 112°F (44°C).

* *Al prevnent escalda herida, la temperatura de salida máxima de la válvula de chaparrón no debe ser más alto que 120°F (49°C). En Massachusetts: la temperatura de salida máxima de la válvula no puede ser más alto que 112°F (44°C).

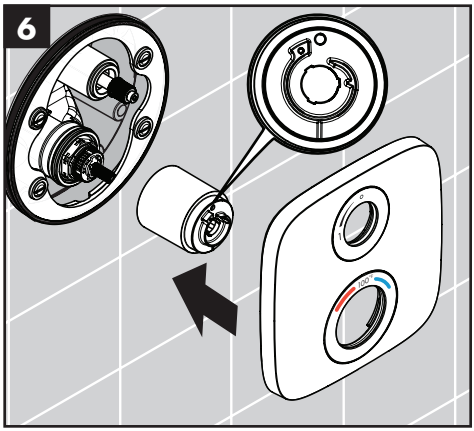

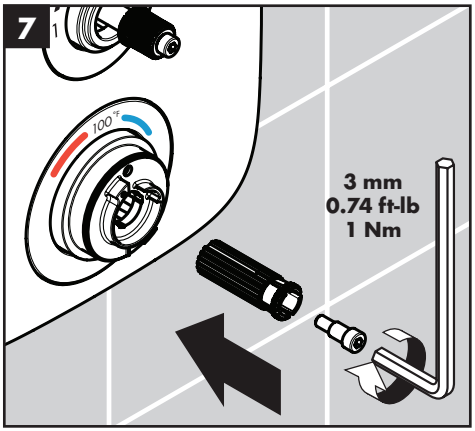

Justify the handle / Réglez la poignée / Ajuste la manija

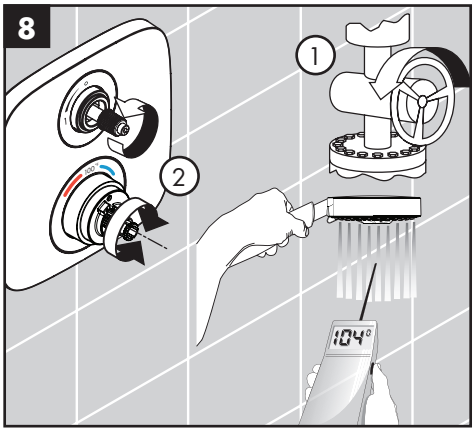

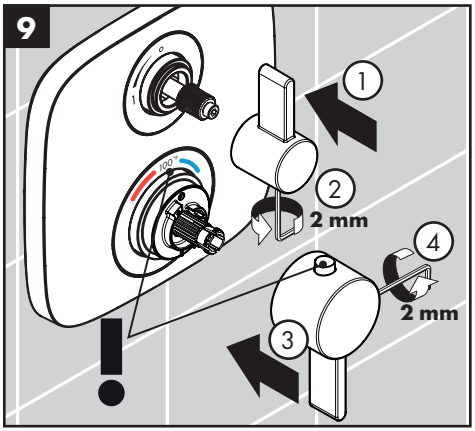

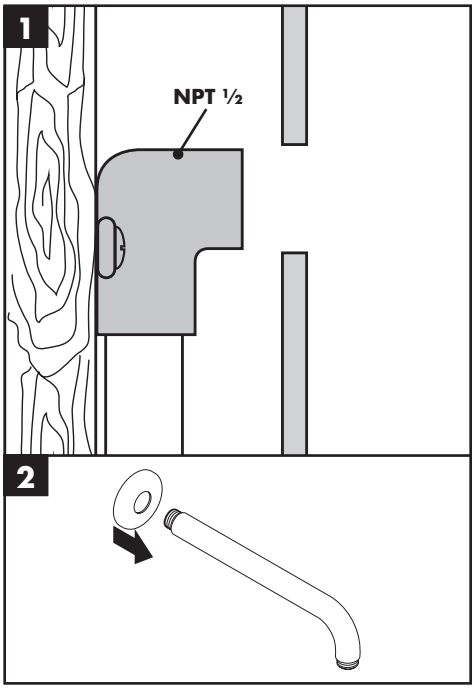

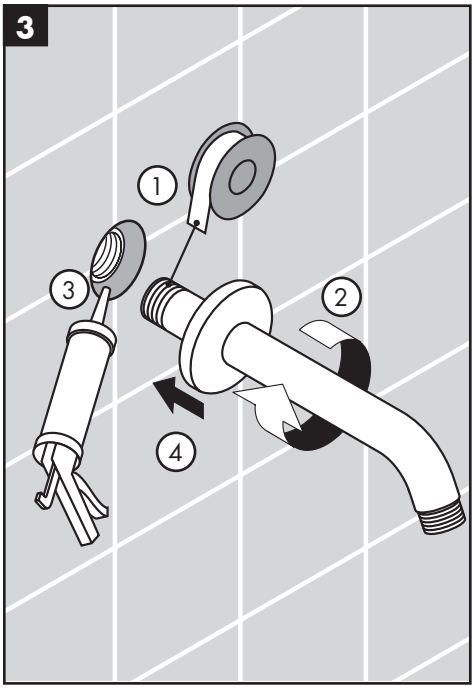

English

The showerarm requires a ½ NPT female fitting.

Install the escutcheon on the arm.

Wrap the ½ NPT threads on the arm with plumbers' tape.

Screw the showerarm onto the fitting.

⚠ **Seal the wall around the nipple with waterproof sealant. Failure to seal the wall can lead to possible water damage.**

Push the escutcheon against the wall.

Français

Ce bras de douche requiert un raccord femelle fileté ½ NPT.

Installez l'écusson.

Enveloppez les filets avec du ruban de plomberie.

Installez le bras de douche.

⚠ **Scellez le mur à l'aide d'un agent d'étanchéité. Si le mur n'est pas scellé, l'eau pourrait éventuellement causer des dommages.**

Poussez l'écusson contre le mur.

Español

Esta instalación requiere una conexión hembra NPT de ½.

Instale el embellecedor.

Envuelva las roscas del brazo de ducha con cinta de plomería.

Instale el brazo de ducha.

⚠ **Selle la pared alrededor del niple con un sellador impermeable. Si no se sella la pared, pueden producirse daños por acción del agua.**

Empuje el embellecedor contra la pared.

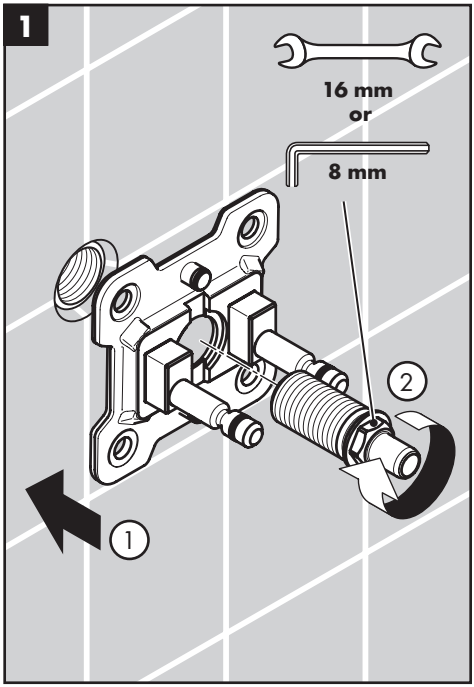

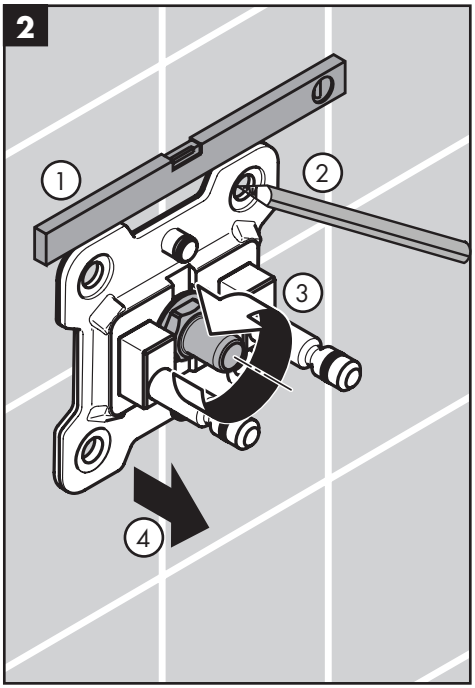

English

Hold the mounting plate against the wall over the female pipe fitting.

Temporarily install the nipple.

Level the mounting plate.

Mark the positions of the screw holes.

Remove the nipple and the mounting plate.

Français

Maintenez la plaque de montage contre le mur, sur le raccord de canalisation femelle.

Installez temporairement le raccord.

Mettez de niveau la plaque de montage.

Marquez les positions des trous de vissage.

Retirez le raccord et la plaque de montage.

Español

Sostenga la placa de montaje contra la pared sobre el accesorio con rosca hembra.

Instale temporalmente el niple.

Nivele la placa de montaje.

Marque las posiciones de los orificios para tornillos.

Retire el niple y la placa de montaje.

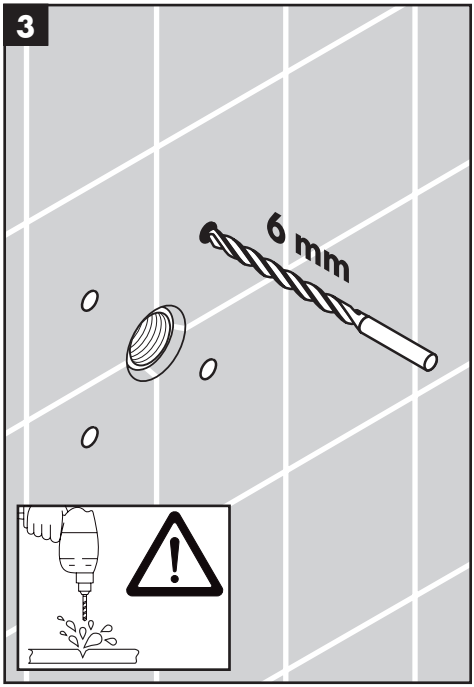

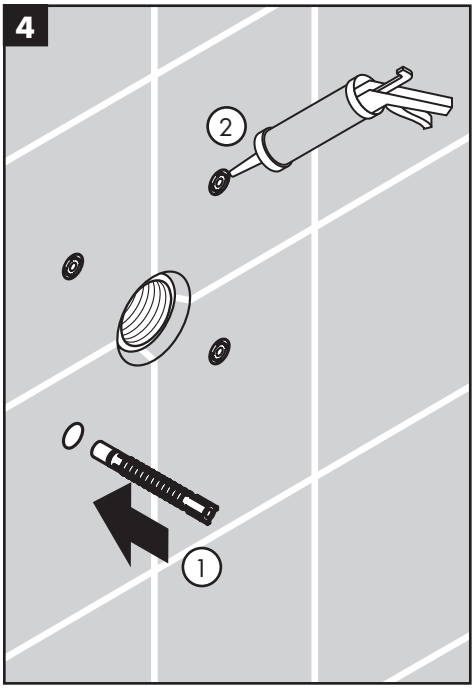

English

Drill the holes using a 6 mm bit.

⚠ **Do not drill into water lines.**

Install the anchors.

Seal the wall around the anchors using waterproof sealant.

⚠ **Failure to seal the wall may result in water damage.**

Français

Percez les trous à l'aide d'une mèche de 6 mm.

⚠ **Ne percez pas dans les conduites d'eau.**

Installez les chevilles.

Scellez le mur autour des chevilles à l'aide d'un agent d'étanchéité.

⚠ **Si le mur n'est pas scellé, l'eau pourrait éventuellement causer des dommages.**

Español

Perfore los orificios con una broca de 6 mm.

⚠ **No perfore las tuberías de agua.**

Instale los pernos de anclaje.

Selle la pared alrededor de los pernos de anclaje con un sellador impermeable.

⚠ **Si la pared no se sella, pueden producirse daños por acción del agua.**

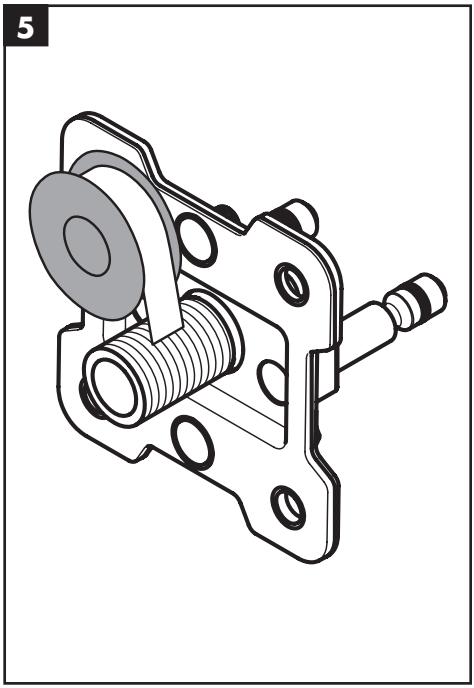

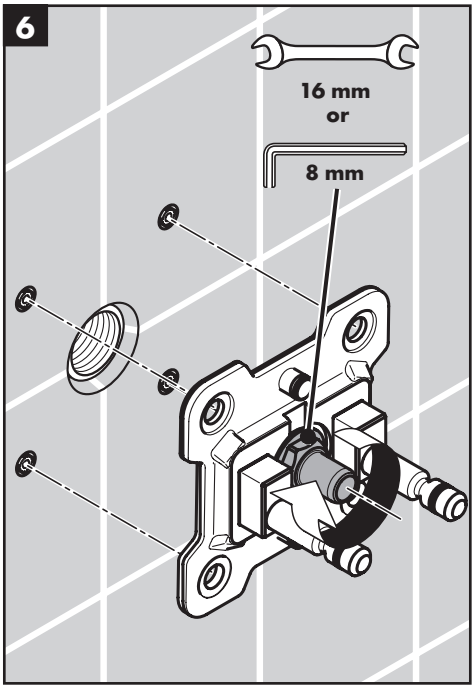

English

Wrap the threads on the nipple using plumber's tape.

Install the nipple and mounting plate.

Français

Enroulez les filets sur le raccord à l'aide de ruban de plomberie.

Installez le raccord et la plaque de montage.

Español

Envuelva las roscas del niple con cinta de plomero.

Instale el niple y la placa de montaje.

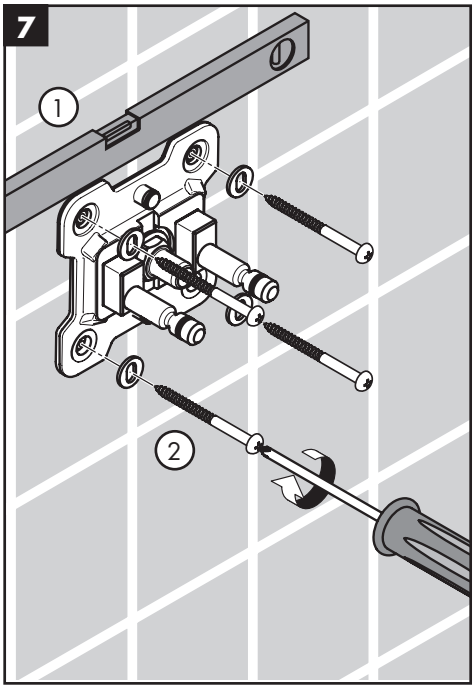

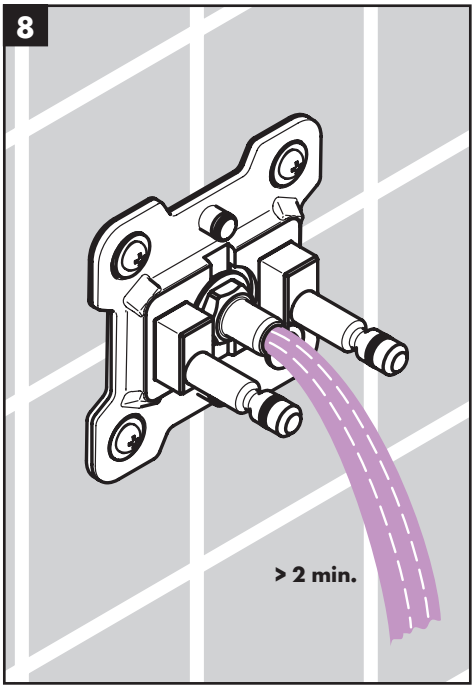

English

Make sure that the mounting plate is level.

Install the washers and screws.

Flush the supply line for at least two minutes.

Français

Assurez-vous que la plaque de montage est de niveau.

Installez les vis.

Rincez la conduite d'alimentation pendant au moins deux minutes.

Español

Asegúrese de que la placa de montaje quede nivelada.

Instale los tornillos.

Purgue las tuberías de suministro durante al menos dos minutos.

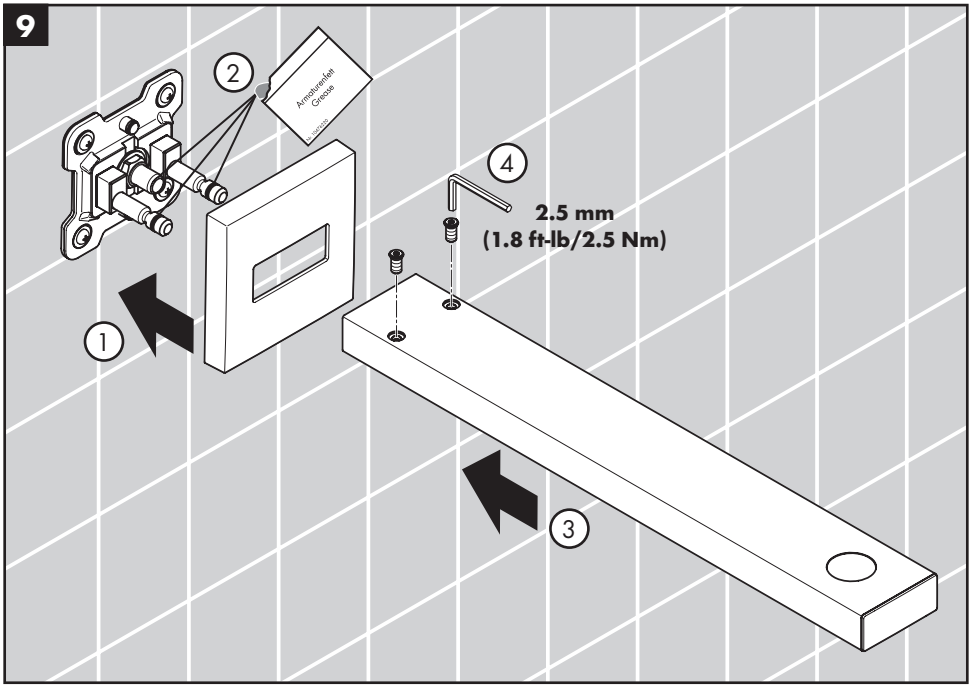

English

Push the escutcheon over the mounting plate.

Lightly lubricate the mounting plate o-rings using plumber's grease.

Push the arm over the mounting piece.

Tighten the screws.

Push the escutcheon against the wall.

Français

Poussez l'écusson sur la plaque de montage.

Lubrifiez légèrement les joints toriques de la plaque de montage en utilisant de la graisse de plomberie.

Poussez le bras sur la pièce de montage.

Poussez l'écusson contre le mur.

Serrez les vis.

Español

Empuje el escudo sobre la placa de montaje.

Lubrique levemente los retenes de la placa de montaje con grasa para plomería.

Empuje el brazo sobre la pieza de montaje.

Empuje el escudo contra la pared.

Apriete los tornillos.

Installation / Installation / Instalación 27624xx1

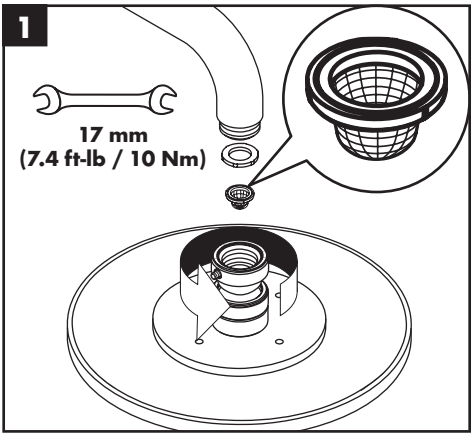

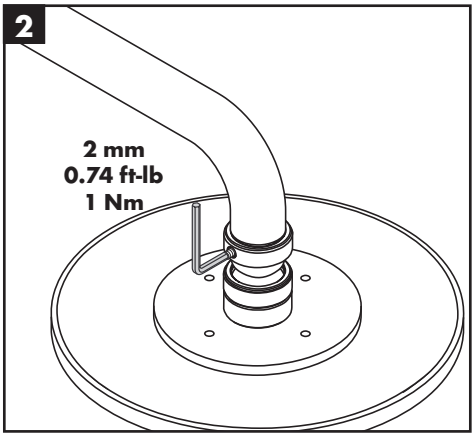

Installation / Installation / Instalación 26239xx1

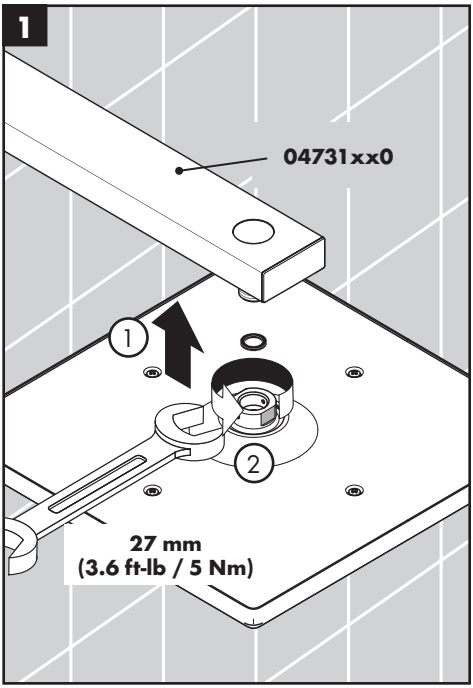

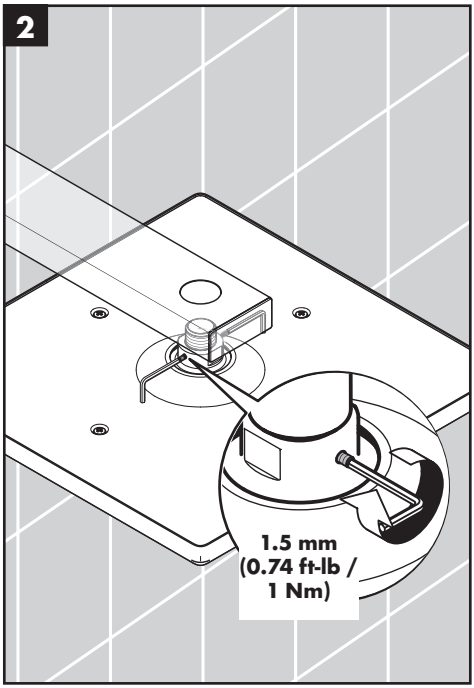

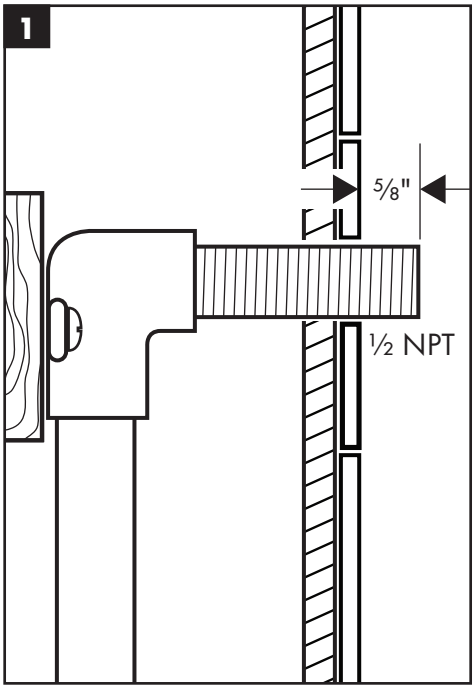

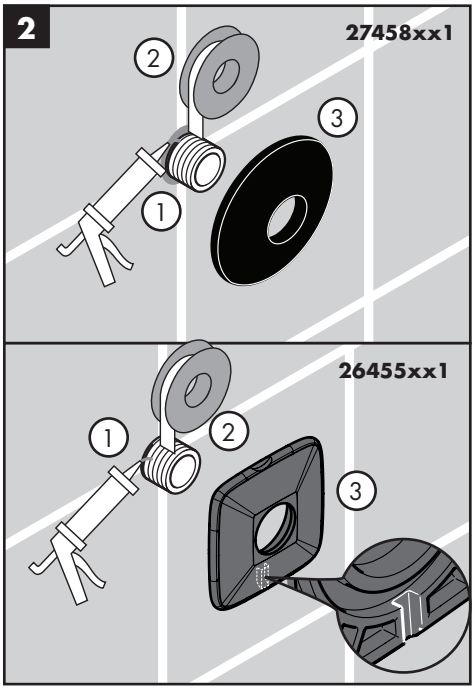

English

Install a ½" male threaded nipple, extending 5/8" outside the surface of the finished wall.

Seal the wall around the nipple with waterproof sealant.

⚠ **Failure to seal the wall can lead to possible water damage.**

Wrap the threads on the nipple with plumbers' tape.

Push the support element over the nipple.

Français

Installez un raccord fileté NPT de ½ po (non fourni) suffisamment long pour qu'une partie de 5/8 po soit à l'extérieur de la surface du mur fini.

Scellez le mur autour de raccord à l'aide d'un agent d'étanchéité.

⚠ **Si le mur n'est pas scellé, l'eau pourrait causer des dommages.**

Enveloppez les filets avec du ruban de plomberie.

Installez le soporte.

Español

Instale un niple NPT de ½" (no incluído), lo suficientemente largo para que se extienda 5/8" fuera de la superficie de la pared terminada

Selle la pared alrededor del niple con un sellador impermeable.

⚠ **Si no se sella la pared, pueden producirse daños por acción del agua.**

Envuelva las roscas con cinta de plombería.

Instale el soporto.

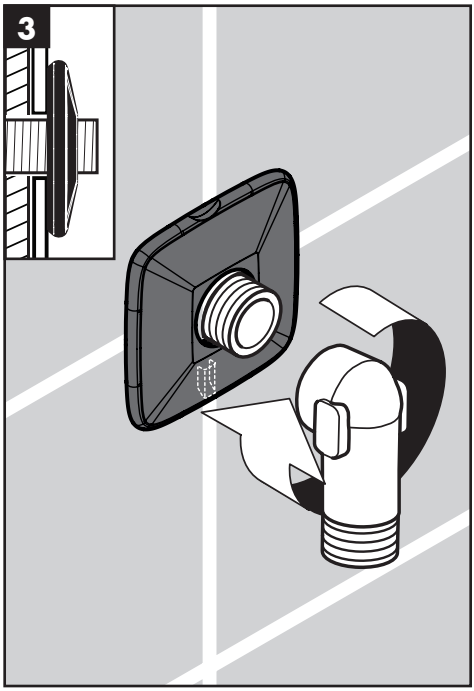

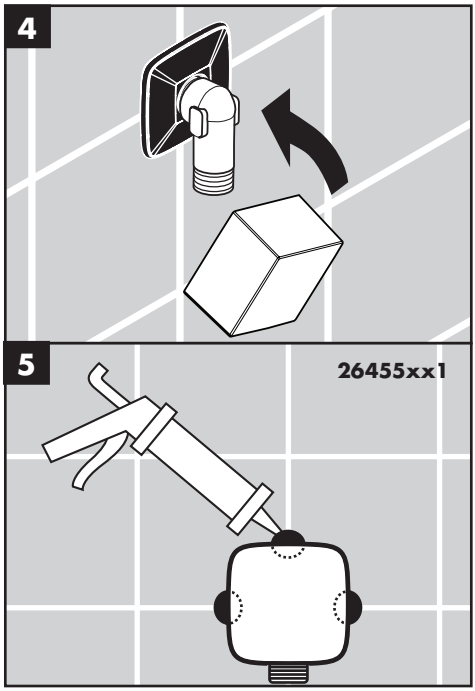

English

Install the elbow.

Install the cover.

26455xx1 only: Place a dab of waterproof sealant at the grout joints.

Français

Installez le coude.

Installez la couverture.

26455xx1 seulement: Appliquer une petite quantité de l'agent d'étanchéité aux joints de coulis.

Español

Instale el codo.

Instale la cobertura.

26455xx1 solamente: Coloque un poco de sellador a prueba de agua en las uniones de la lechada de cemento.

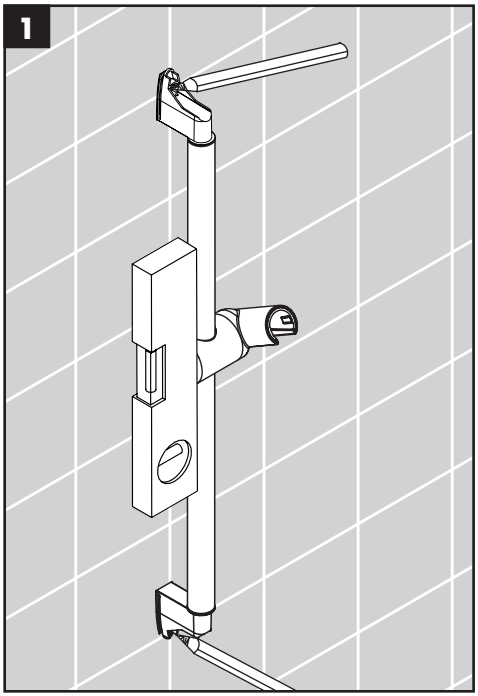

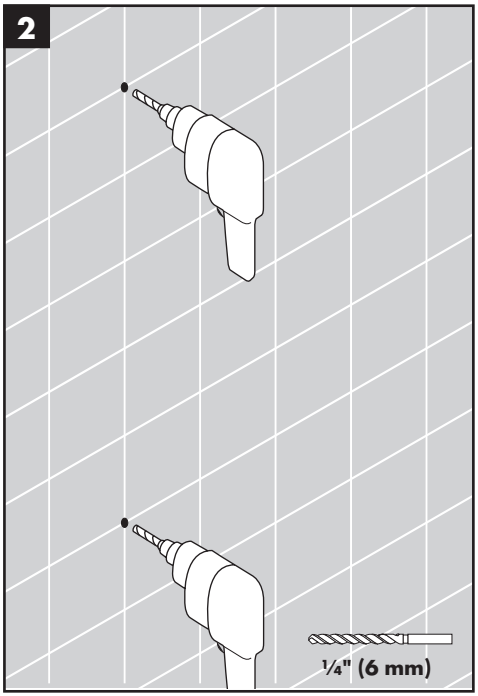

English

Place the bar against the wall at the desired mounting location.

⚠ **Make sure that the wallbar is level.**

Mark the positions of the screw holes.

Drill the holes using a ¼" (6mm) bit.

⚠ **Do not drill into existing water lines!**

Français

Placez la barre murale sur l'emplacement souhaité.

⚠ **Assurez-vous que la barre soit de niveau.**

Marquez les positions des trous de vissage.

Percez les trous à l'aide d'une mèche de 6 mm.

⚠ **Ne percez pas dans les conduites d'eau!**

Español

Coloque el soporte de pared en el lugar deseado.

⚠ **Asegúrese de que el soporte de pared quede nivelada.**

Marque las posiciones de los orificios para tornillos.

Perfore los orificios con una broca de 6 mm.

⚠ **¡No perfore las tuberías de agua existentes!**

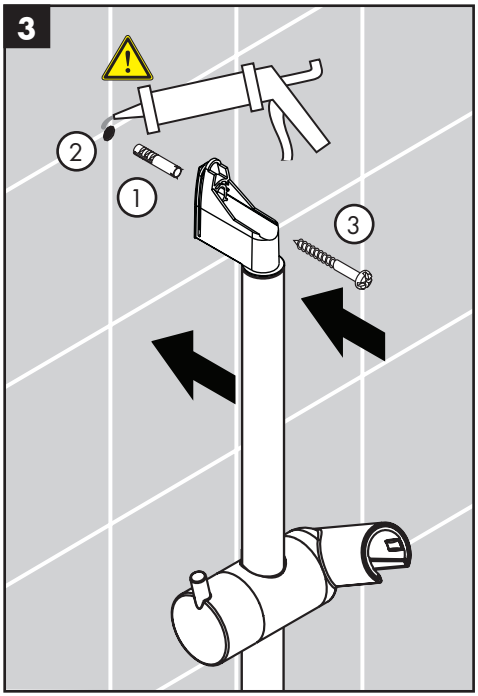

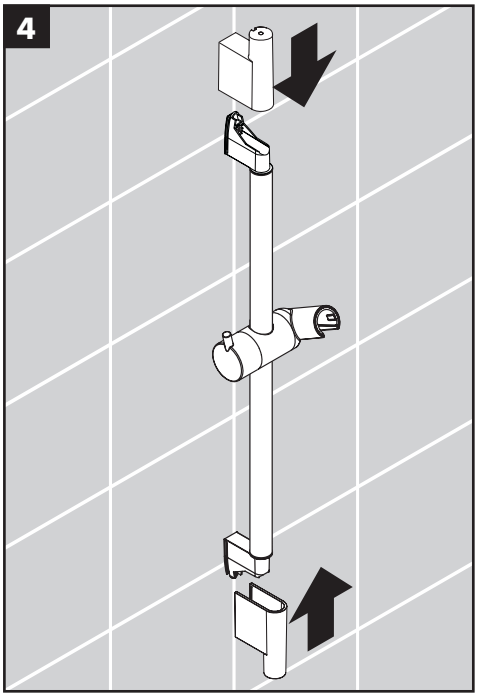

English

Install the anchors.

Seal the wall around the anchors with waterproof sealant.

⚠ **Failure to seal the wall can lead to possible water damage.**

Install the wallbar using the screws and washers.

Install the covers.

Français

Installez les chevilles.

Scellez le mur autour des chevilles à l'aide d'un agent d'étanchéité.

⚠ **Si le mur n'est pas scellé, l'eau pourrait éventuellement causer des dommages.**

Installez la barre murale à l'aide des vis et des rondelles.

Installez les cache-vis.

Español

Instale los pernos de anclaje.

Selle la pared alrededor de los pernos de anclaje con un sellador impermeable.

⚠ **Si no se sella la pared, pueden producirse daños por acción del agua.**

Instale el soporte de pared con tornillos y arandelas.

Instale las tapas de los tornillos.

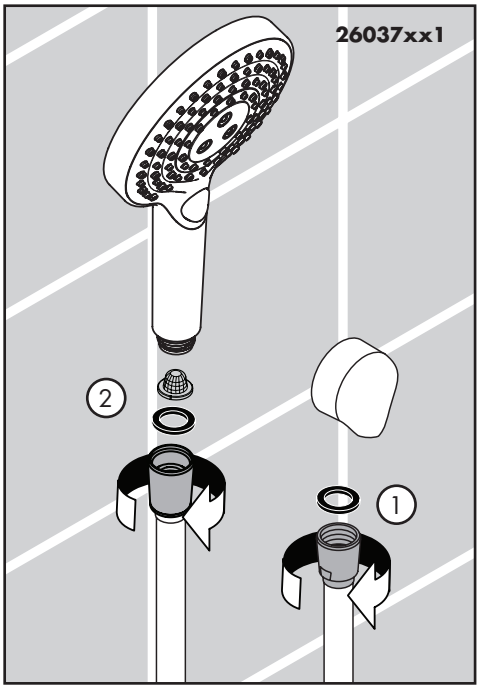

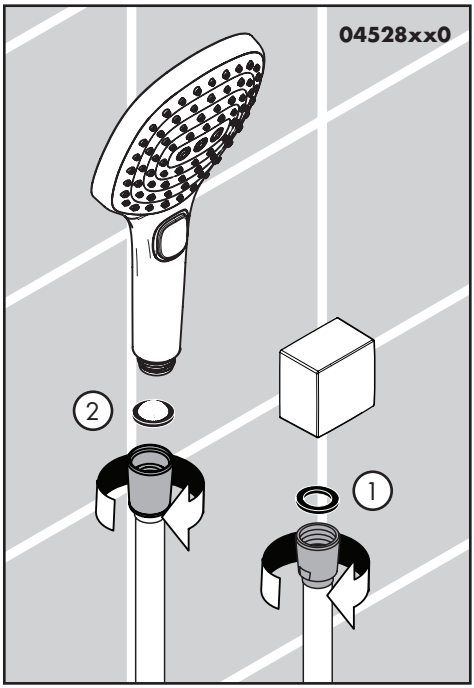

English

Place a black rubber washer in the short end of the handshower hose.

Connect this end to the wall supply (not included).

Place the screen washer in the long end of the hose.

Connect this end to the handshower.

Rest the handshower in the holder.

Français

Placez une rondelle en caoutchouc noir dans l'une des extrémités du tuyau de douchette.

Vissez le tuyau à la coude d'alimentation (pas inclus).

Placez le filtre dans l'autre extrémité du tuyau.

Vissez cette extrémité du tuyau à la douchette.

Déposez la douchette dans son support.

Español

Coloque una arandela de goma negra en un extremo de la manguera de la ducha de mano.

Enrosque la manguera al codo abastecador (no incluidos).

Coloque el filtro en el otro extremo de la manguera.

Enrosque este extremo de la manguera a la ducha de mano.

Apoye la ducha de mano en el soporte.

Replacement Parts / Pièces détachées / Repuestos

iBox Universal Plus
01850181

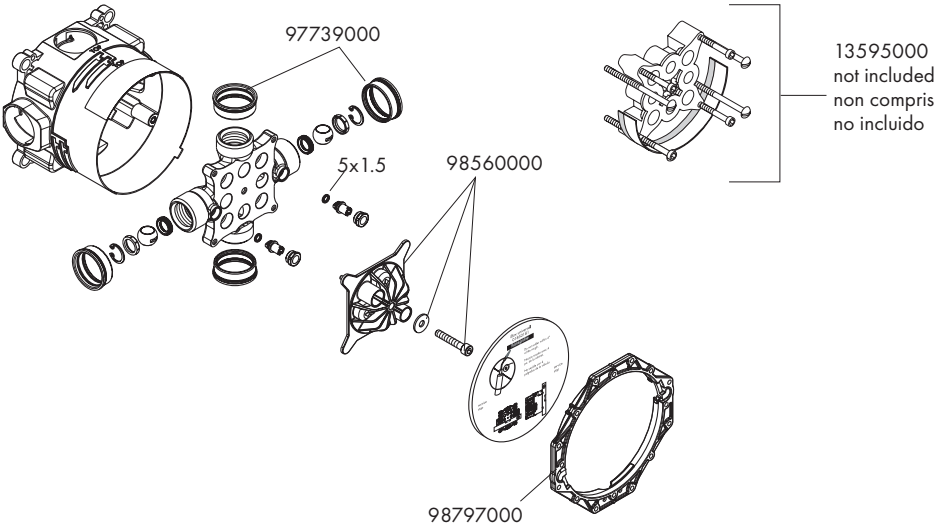

Unica Wallbar S, 24" with Hose
28632xx0

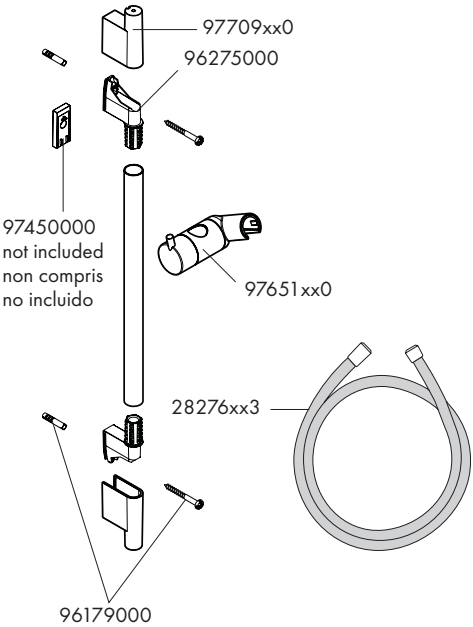

FixFit Wall Outlet with Check Valves
27458xx3

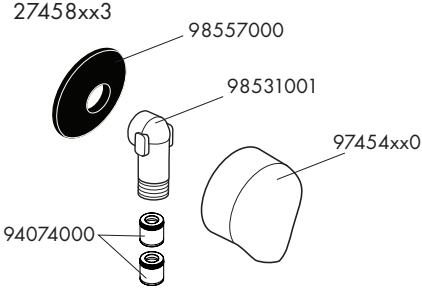

FixFit Wall Outlet Square with Check Valves
26455xx1

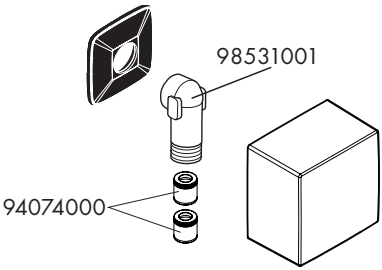

Ecostat S Thermostatic Trim with Volume Control and Diverter
15758xx1

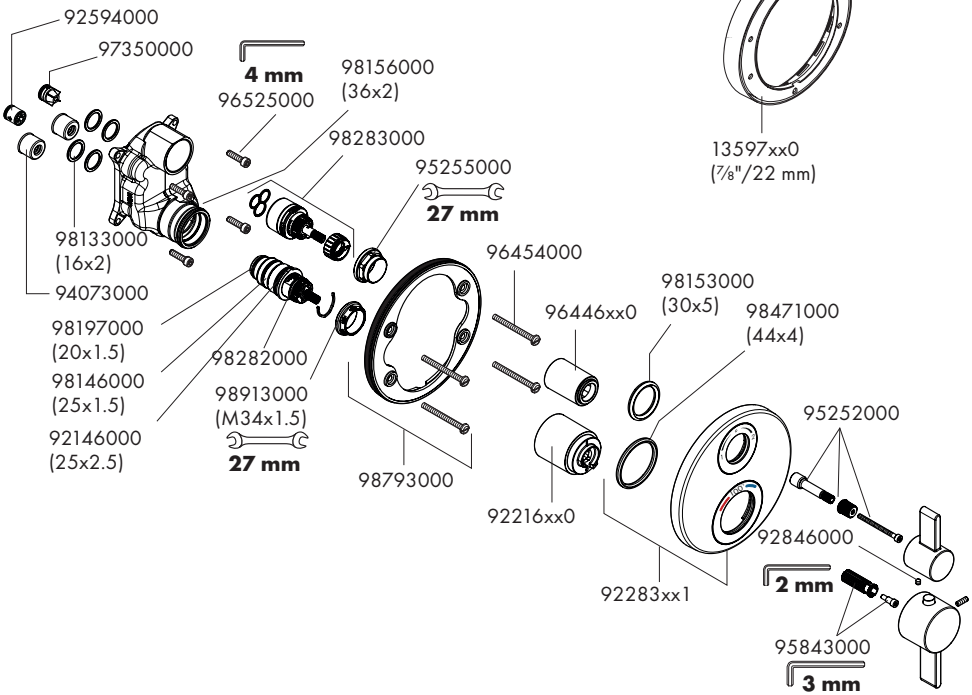

Showerarm Raindance 15"
27413xx1

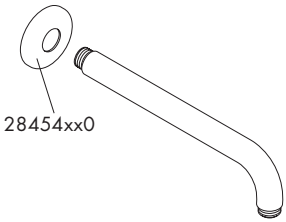

Raindance S 240 1jet PowderRain
27624xx1

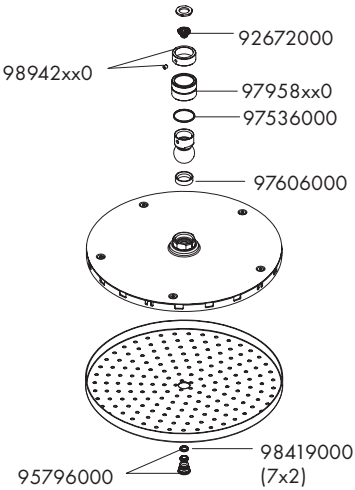

Ecostat Square Thermostatic Trim with Volume Control & Diverter
15714xx1

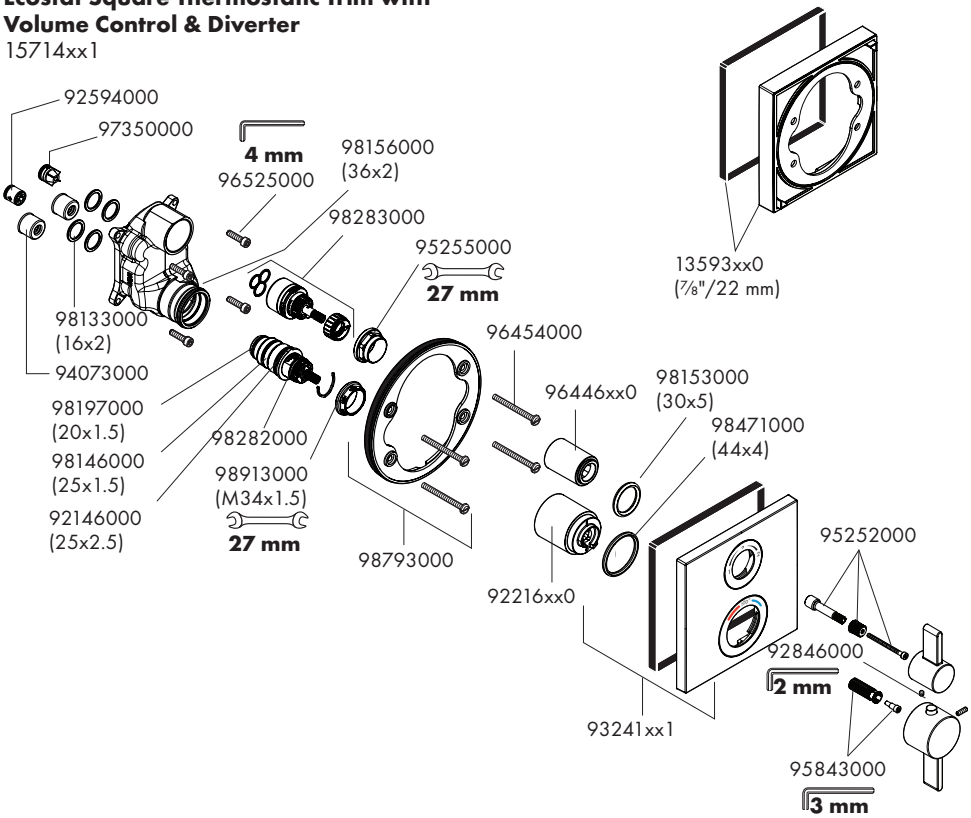

Raindance E Showerarm, 15"
04731xx0

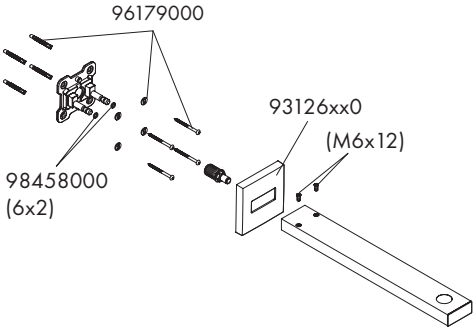

Raindance E 300 1jet
26239xx1

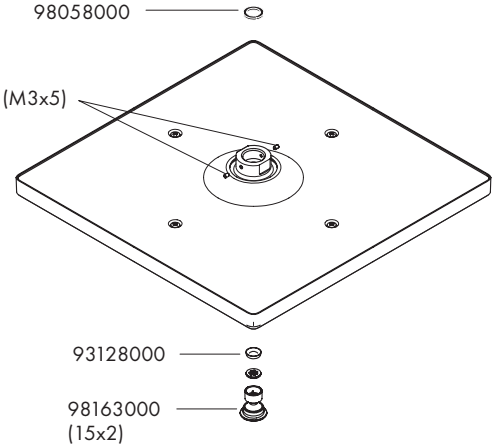

Raindance Select E 120 3-Jet
04528xx0

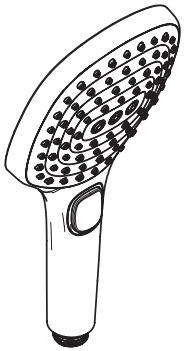

94246000

Raindance Select S 120 3-Jet PowderRain
26037xx1

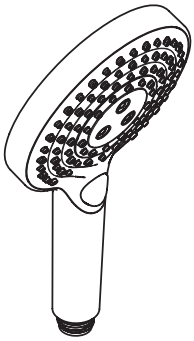

92672000

98058000

off
fermé
cerrar

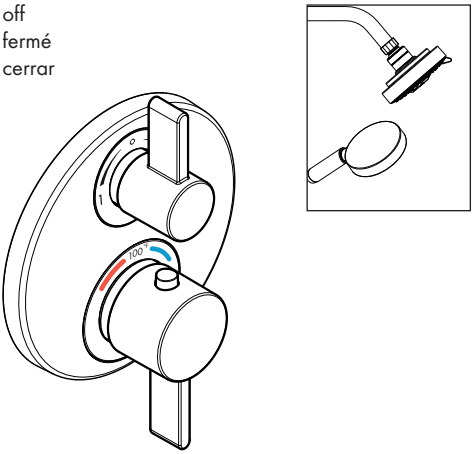

on
ouvert
abierto

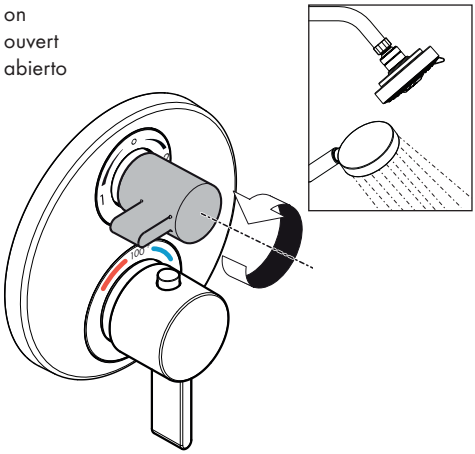

on
ouvert
abierto

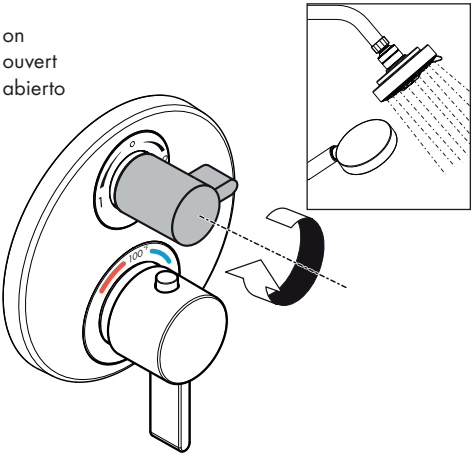

cold
froid
frío

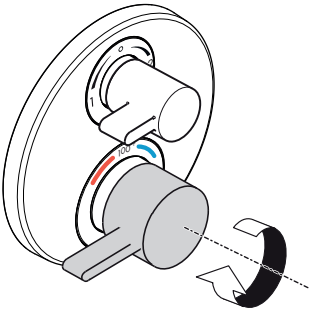

hot
chaud
caliente

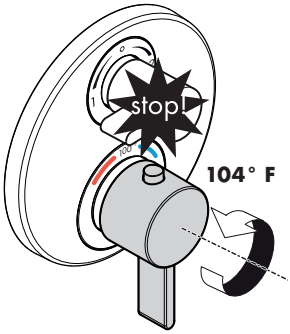

hot
chaud
caliente

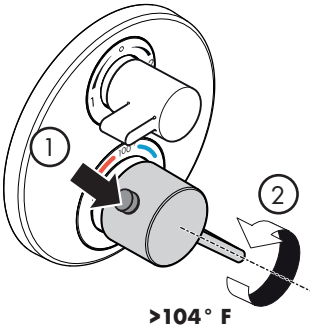

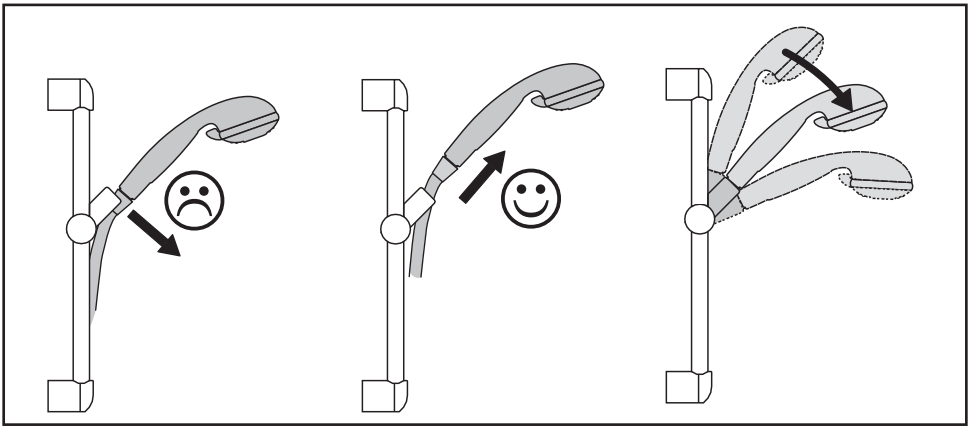

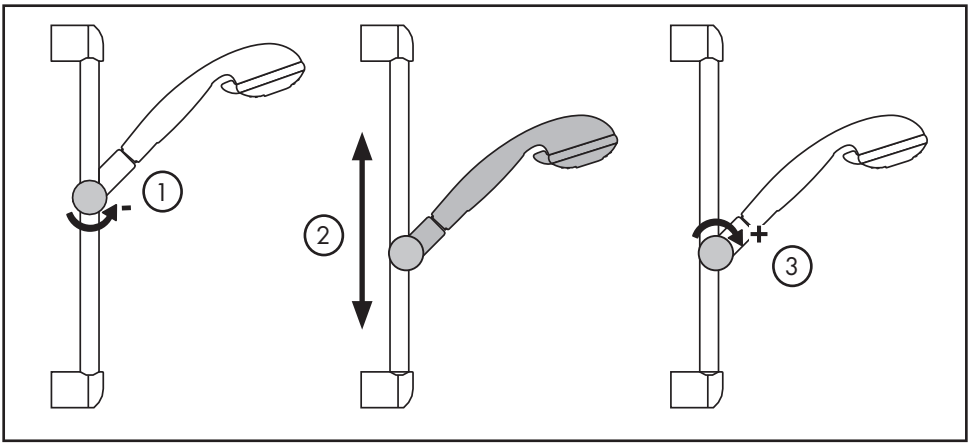

Raindance Select E 120
04528xx0

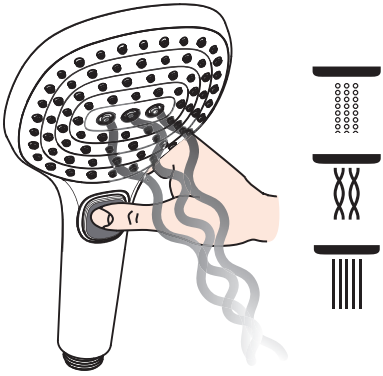

Raindance Select S 120 3jet PowderRain
26037xx1

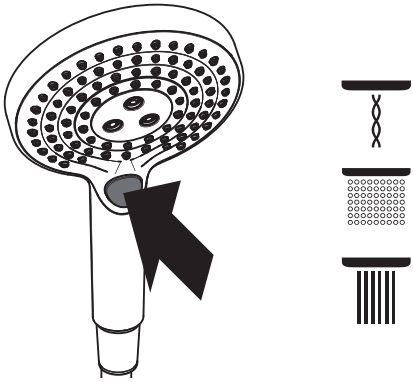

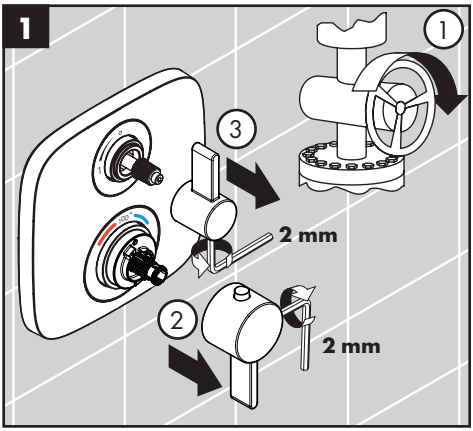
1
1
3
2 mm
2
2 mm

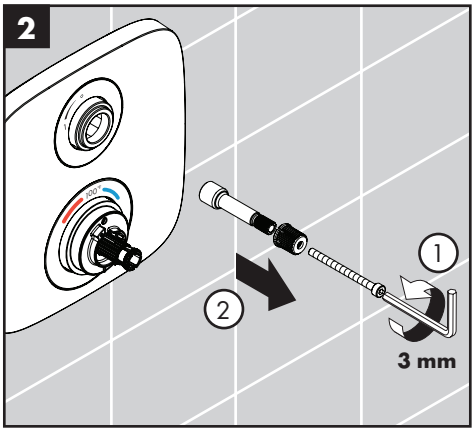
2
1
2
3 mm

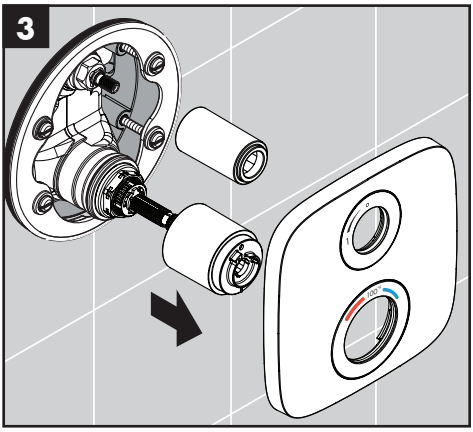
3

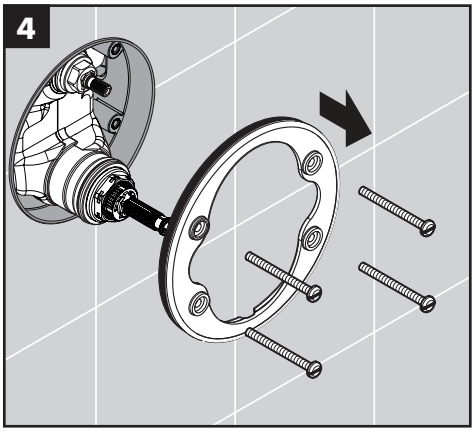
4

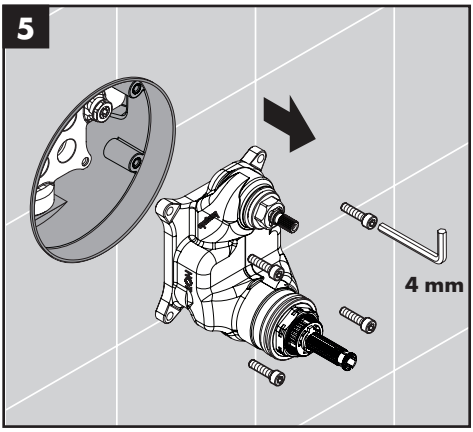
5
4 mm

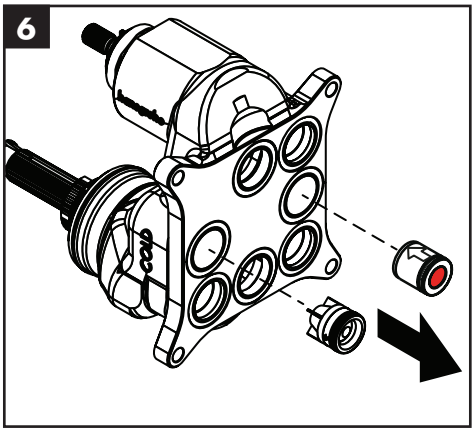
6

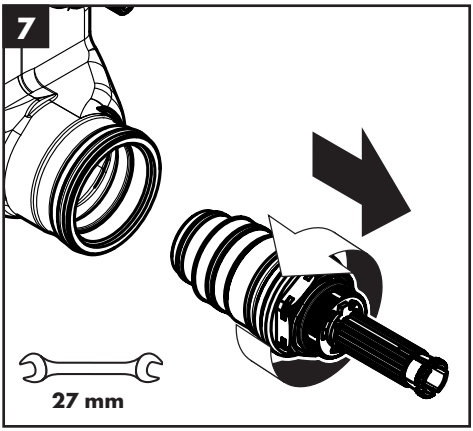
7
27 mm

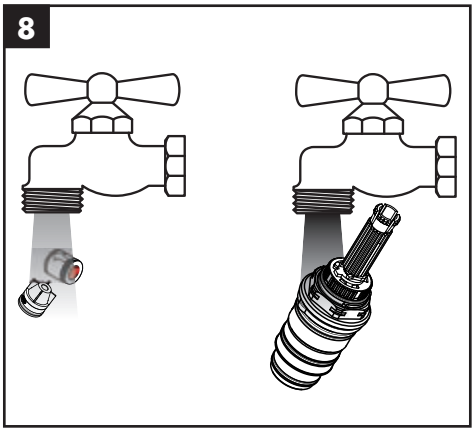
8

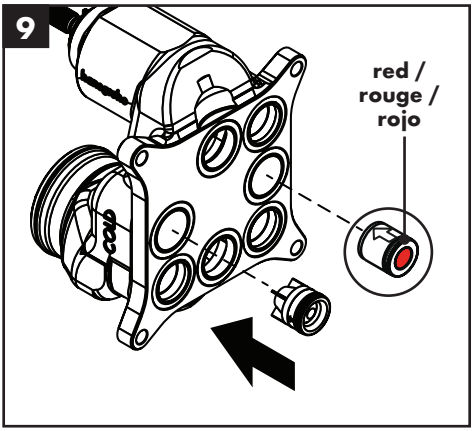
9
red /
rouge /
rojo

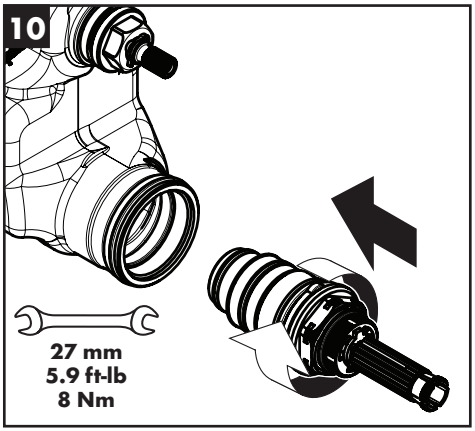
10
27 mm
5.9 ft-lb
8 Nm

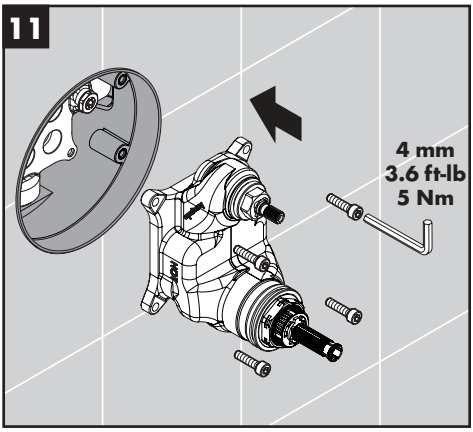
11
4 mm
3.6 ft-lb
5 Nm

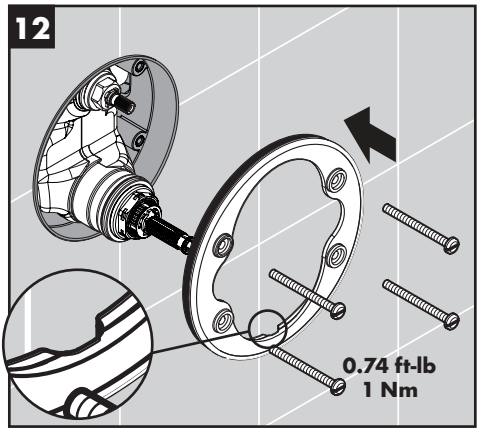
12
0.74 ft-lb
1 Nm

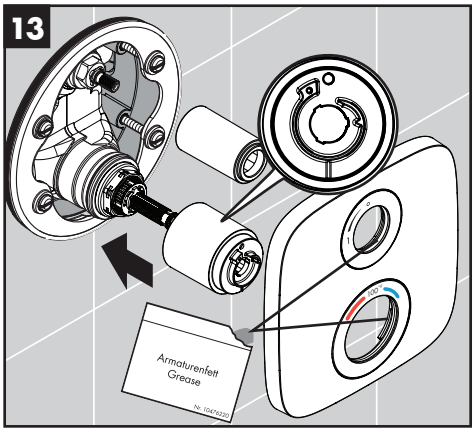

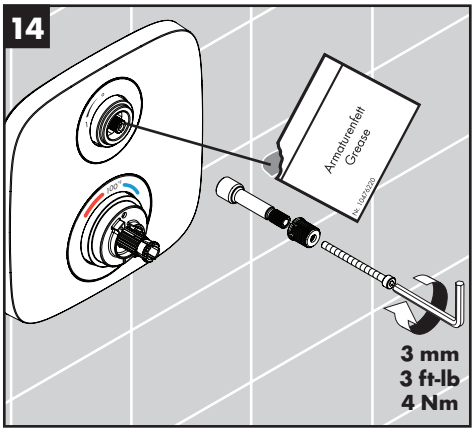

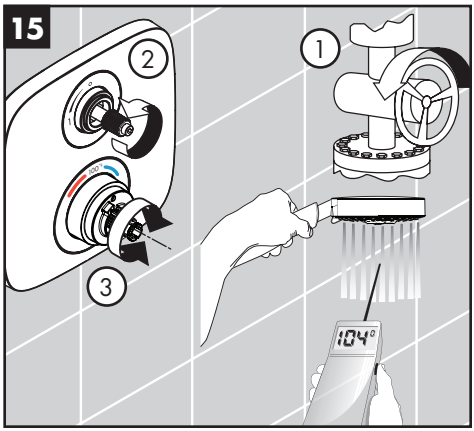

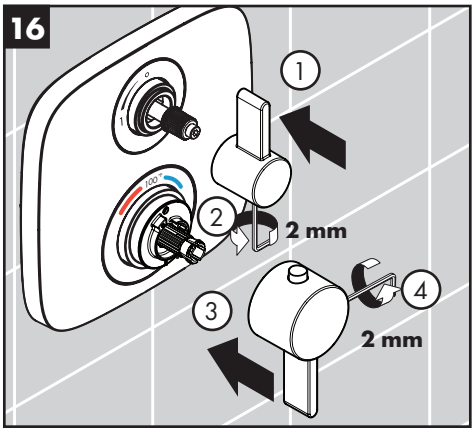

Check valve maintenance / Entretien de les clapets anti-retour/ Mantenimiento de las válvulas antirretornos **27458xx3 / 26455xx1**

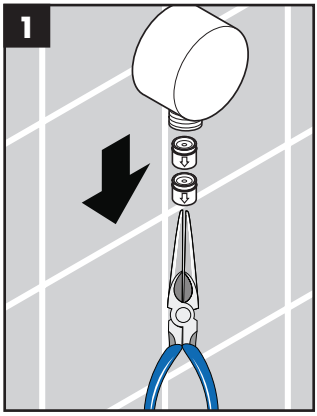

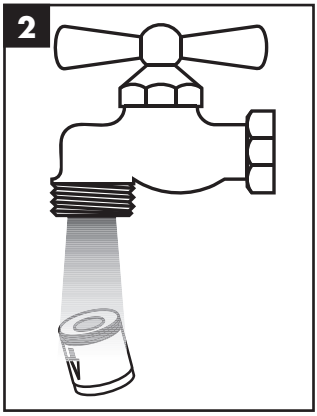

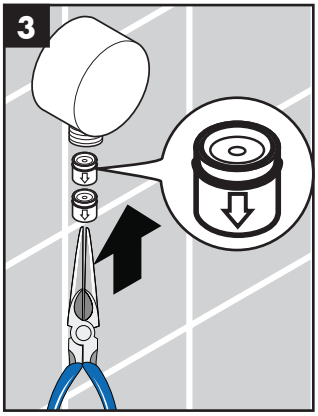

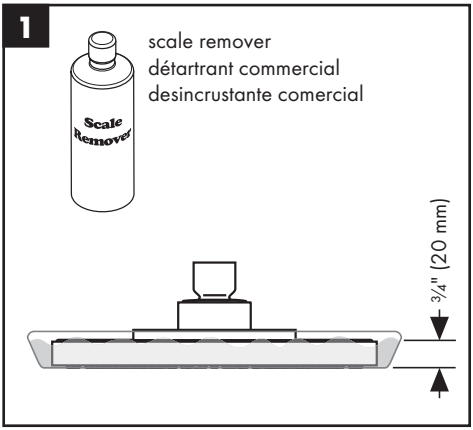
1
scale remover
détartrant commercial
desincrustante comercial
Scale Remover
3/4" (20 mm)

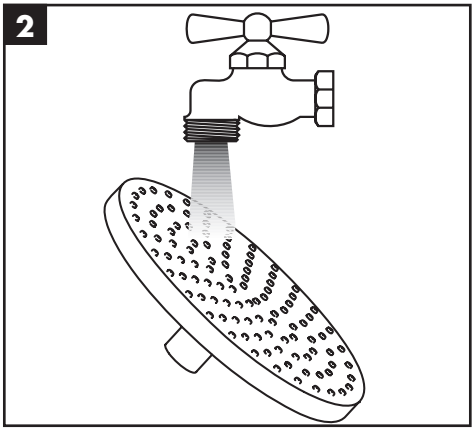
2

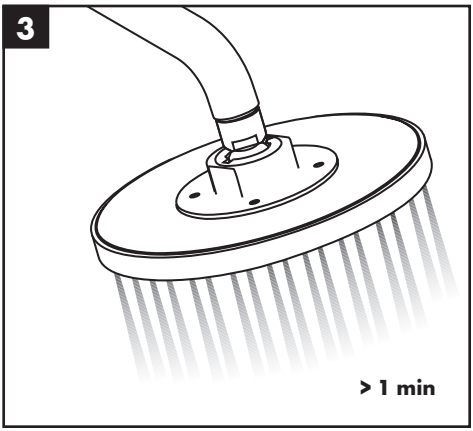
3
> 1 min

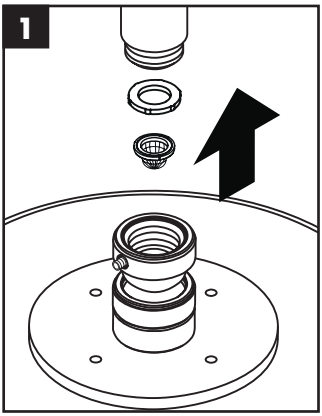
1

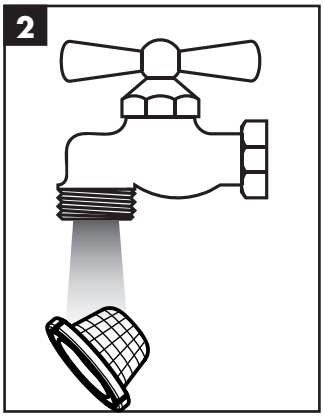
2

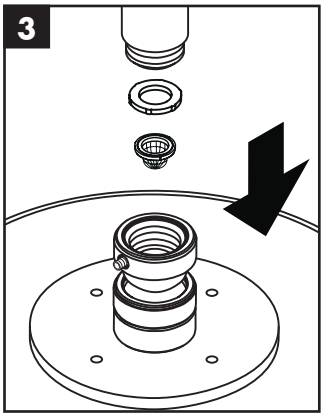
3

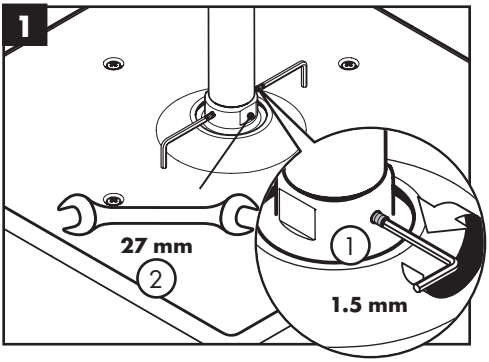
1
27 mm
2
1
1.5 mm

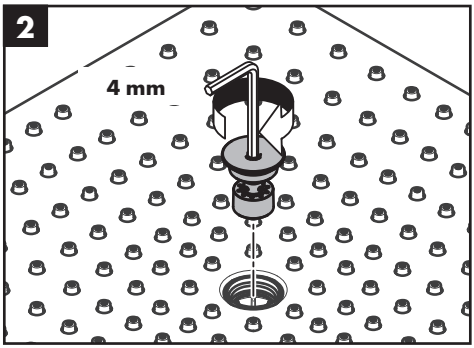
2
4 mm

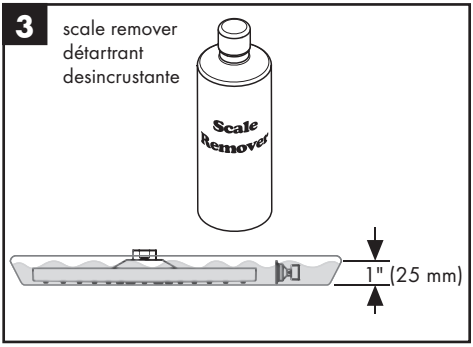
3
scale remover
détartrant
desincrustante
Scale Remover
1" (25 mm)

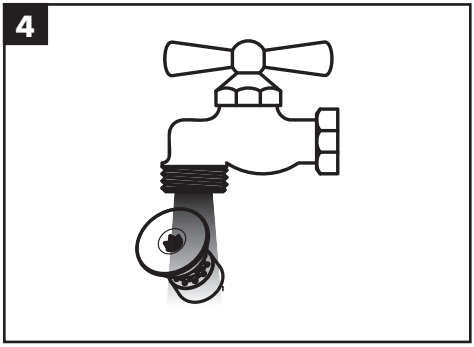
4

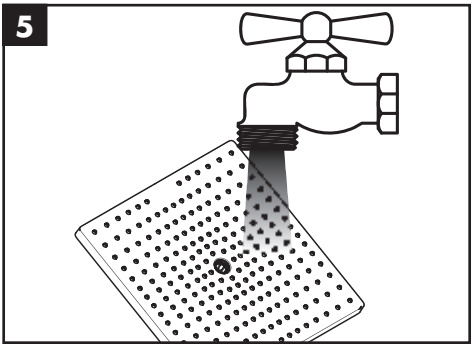
5

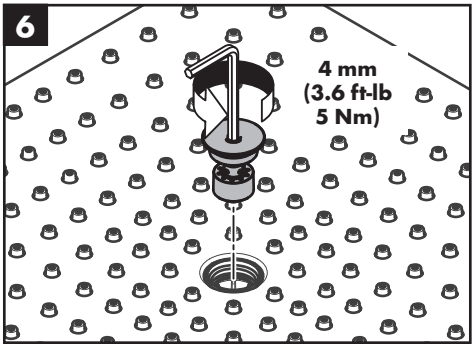
6
4 mm
(3.6 ft-lb
5 Nm)

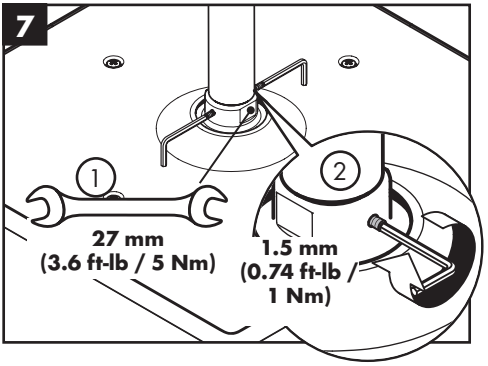
7
1
27 mm
(3.6 ft-lb / 5 Nm)
2
1.5 mm
(0.74 ft-lb /
1 Nm)

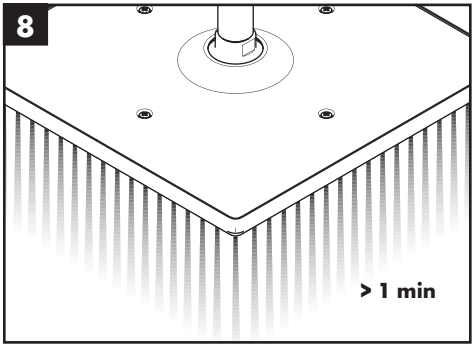
8
> 1 min

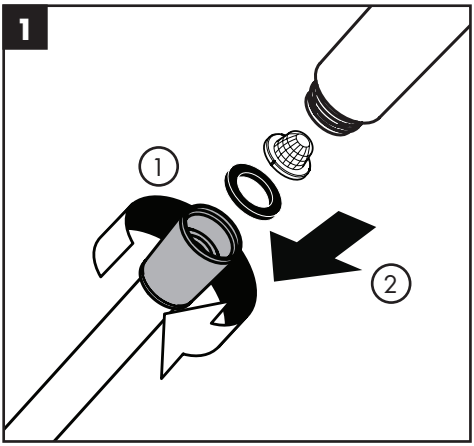
1
1
2

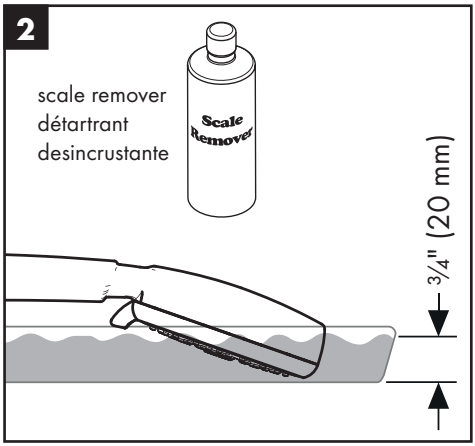
2
scale remover
détartrant
desincrustante
Scale Remover
3/4" (20 mm)

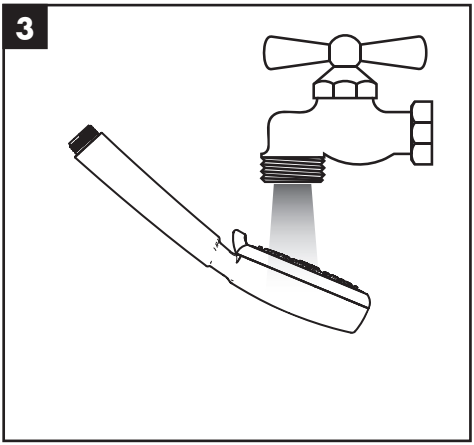
3

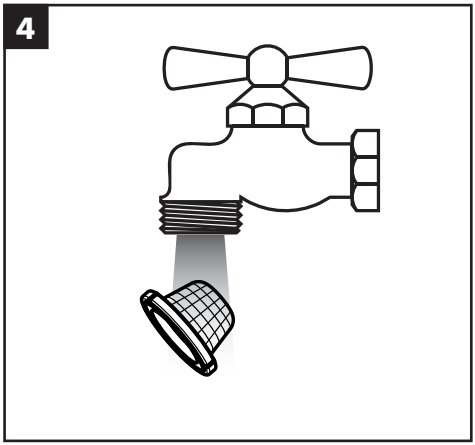
4

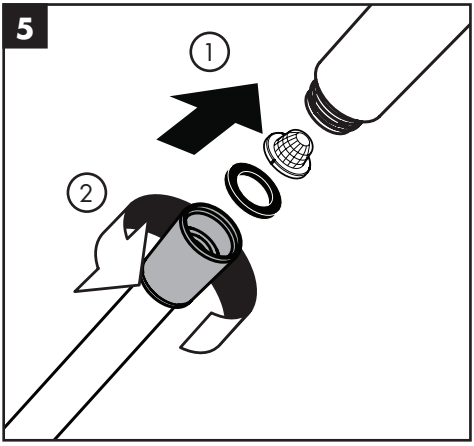
5
1
2

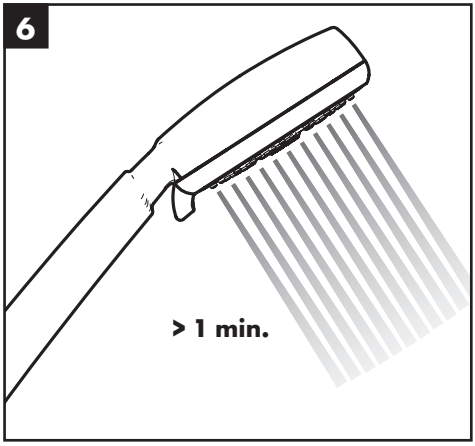
6
> 1 min.

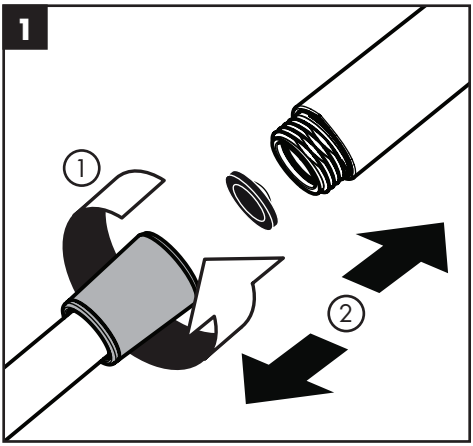
1
1
2

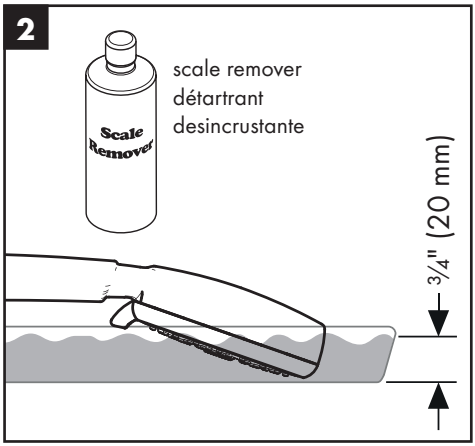
2
Scale Remover
scale remover
détartrant
desincrustante
3/4" (20 mm)

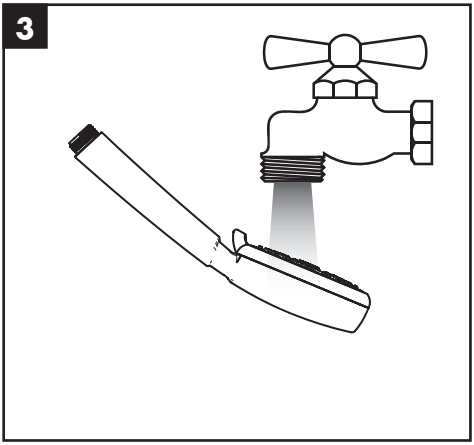
3

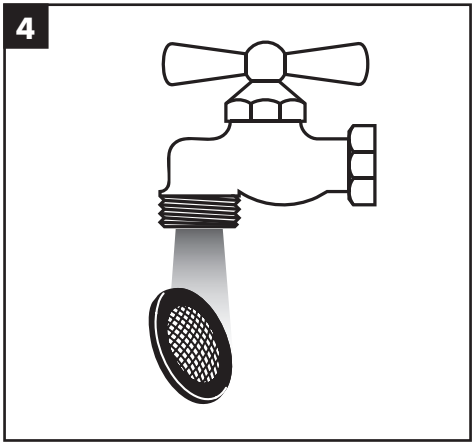
4

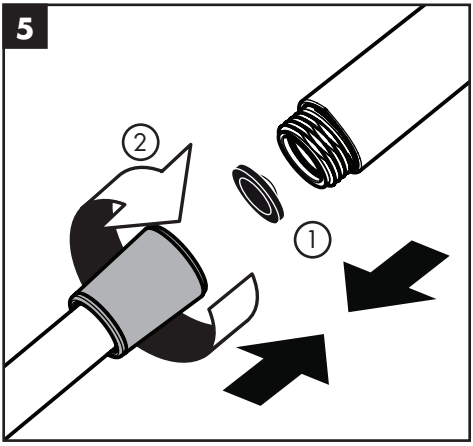
5
2
1

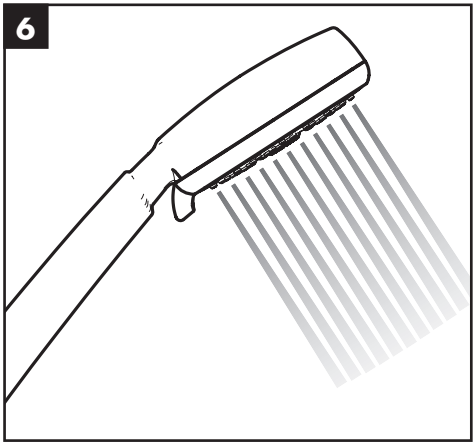
6

Cleaning Recommendation for Hansgrohe Products

Modern bathroom faucets, kitchen faucets and shower products are made from different materials to comply with the needs of the market with regard to design and functionality. To avoid damage to the product, it is necessary to take proper care of it.

For best results:

- Prevent the buildup of mineral scale and /or soap residue by cleaning your Hansgrohe product(s) when needed.
- Select a cleaning agent specifically intended for the type of product.
- **Do not** use these types of cleaners as they will cause damage to your Hansgrohe product:
  - ✖ Any cleaning agent containing hydrochloric acid, formic acid, lye, or acetic acid.
  - ✖ Abrasive cleaning powders, pads, or brushes.
  - ✖ Steam cleaners.
  - ✖ "No rinse" cleaning agents.
- **Always** follow the instructions provided by the manufacturer of the cleaning agent.
- **Do not** mix cleaning agents, unless directed by the manufacturer.
- **Do not** spray cleaners directly onto the product as drops could enter openings and gaps and cause damage. When using spray cleaners, spray the cleaner onto a soft cloth or sponge.
- **Always** rinse your Hansgrohe product thoroughly with clear water and polish dry with a soft cloth after cleaning.

Important

- Residue from soaps and shampoos can cause damage. Rinse the product with clean water after each use.
- Residue from basin/tub/tile cleaner can cause damage to faucets and fittings. Immediately rinse any overspray from the Hansgrohe product.
- Do not store any cleaning agents under your Hansgrohe product, such as in a vanity unit, as the fumes may damage the product.
- **Damage to the product caused by improper care or the use of improper cleaning agents is not covered by the warranty.**
- **If a component of the product is damaged, replace it, as there is risk of injury.**

Conseil de nettoyage pour les produits Hansgrohe

Les robinets pour les salles de bains et les cuisines modernes ainsi que les produits récents pour les douches se composent de matériaux différents afin de satisfaire aux besoins du marché en termes de conception et de fonctionnalité. Afin d'éviter d'endommager le produit, il est nécessaire d'en prendre soin.

Pour de meilleurs résultats :

- Empêchez l'accumulation de tarte et/ou de résidu de savon en nettoyant votre produit Hansgrohe lorsque c'est nécessaire.
- Sélectionnez un produit de nettoyage spécifiquement prévu pour ce type de produit.
- **N'utilisez pas** ces types de nettoyants car ils peuvent endommager votre produit Hansgrohe :
  - ✖ Tout produit de nettoyage contenant de l'acide chlorhydrique, de l'acide formique, de la potasse ou de l'acide acétique.
  - ✖ Les poudres de nettoyage, les tampons ou les brosses abrasives.
  - ✖ Les nettoyeurs à vapeur.
  - ✖ Les produits de nettoyage « sans rinçage ».
- **Ne mélangez pas** les produits de nettoyage, à moins que cela soit indiqué par le fabricant.
- **Ne pulvérisez pas** les nettoyants directement sur le produit car des gouttes pourraient entrer dans les ouvertures et les fentes et causer des dommages. Lorsque vous utilisez des nettoyants par pulvérisation, pulvérisez le nettoyant sur un chiffon ou une éponge douce.
- **Après le nettoyage** rincer abondamment à l'eau clair pour éliminer intégralement les restes de détergent.

Important

- Les residus de produits pour le corps comme les savons liquides, shampooings, gels de douche, teintures pour cheveux, parfums, apres-rasage et vernis a ongles peuvent causer des deteriorations. Rincez le produit avec de l'eau propre après chaque utilisation.
- Le résidu provenant des nettoyants pour cuvette/baignoire/carrelage peut endommager les robinets et les raccords de tuyauterie. Rincez immédiatement toute surpulvérisation sur le produit Hansgrohe.
- De meme, il est interdit de stocker des detergents ou des produits chimiques sous les produits, par ex. dans un meuble sous lavabo, car les vapeurs qui s'en degagent risquent d'abimer les produits.
- **Les dommages au produit causés par un mauvais entretien ou par l'utilisation de produits de nettoyage inadéquats ne sont pas couverts par la garantie.**
- **Si un composant du produit est endommagé, remplacez-le, car il existe un risque de blessure.**

Recomendación de limpieza para los productos de Hansgrohe

Hoy en día, las griferías de baño y de cocina así como duchas modernas se componen de materiales muy distintos para satisfacer las exigencias del mercado respecto al diseño y la funcionalidad. Para evitar daños y reclamaciones hay que tener en cuenta ciertos aspectos tanto en el uso como en su limpieza.

Para obtener mejores resultados:

- Evite la acumulación de restos de jabón o sarro limpiando el producto Hansgrohe cuando sea necesario.
- Seleccione un agente de limpieza diseñado específicamente para el tipo de producto.
- **No use** estos tipos de limpiadores, ya que causarán daño a su producto Hansgrohe:
  - ✘ Agentes limpiadores que contengan ácido clorhídrico, fórmico, acético o lejía.
  - ✘ Polvos, paños o cepillos de limpieza abrasivos.
  - ✘ Limpiadores a vapor
  - ✘ Agentes de limpieza "sin enjuague".
  - ✘ Siempre siga las instrucciones provistas por el fabricante del agente de limpieza.
- **No mezcle** los agentes de limpieza, a menos que esté indicado por el fabricante.
- **No rocíe** limpiadores directamente sobre el producto, ya que podrían caer gotas sobre las aberturas y espacios y causar daños. Cuando use limpiadores en spray, rocíe el limpiador sobre un paño suave o esponja.
- **Siempre** enjuague su producto Hansgrohe con agua limpia y séquelo y lústrelo con un paño suave después de la limpieza.
- **Importante**
- Los residuos de productos de aseo como jabon liquido, champus, gel de ducha, tintes de pelo, perfumes, lociones de afeitado y esmalte de unas pueden danar tambien los materiales. Enjuague el producto con agua limpia después de cada uso.
- Los residuos de limpiadores para lavatorios, bañeras o azulejos pueden causar daño a los grifos y accesorios. Enjuague inmediatamente cualquier derrame que haya sobre el producto de Hansgrohe.
- Tampoco pueden generarse depositos de productos de limpieza o quimicos debajo de los productos, p. ej. En un armario de lavabo. De lo contrario, los vapores generados pueden danar los productos.
- **Los daños que resulten de un cuidado inadecuado o uso de agentes de limpieza inadecuados no están cubiertos por la garantía.**
- **Si se daña un componente del producto, reemplácelo, ya que existe riesgo de lesión.**

Limited Consumer Warranty

This warranty is limited to products manufactured by Hansgrohe, Inc. ("Hansgrohe") that are purchased by a consumer in the United States or Canada after March 1, 1996, and installed in either the United States or in Canada.

WHO IS COVERED BY THE WARRANTY

This limited warranty extends to the original purchaser only. This warranty is non-transferable. Hansgrohe neither assumes nor authorizes any person to create for it any other obligation or liability in connection with this product.

LENGTH OF WARRANTY

If you are a consumer who purchased the product for use primarily for personal, family or household purposes, this limited warranty starts on the date of purchase and extends for as long as you own the product and the home in which the product is originally installed. If you purchased the product for use primarily for any other purpose, including, without limitation, a commercial purpose, this limited warranty starts on the date of purchase and extends (i) for 1 year, with respect to Hansgrohe and Commercial products, and (ii) for 5 years, with respect to Axor products. The Rubbed Bronze finish is subject to a 3-year limited warranty starting on the date of purchase.

WHAT IS COVERED BY THE WARRANTY

This limited warranty covers only your Hansgrohe manufactured product. Hansgrohe warrants this product against defects in material or workmanship as follows:

> Hansgrohe will replace at no charge for parts only or, at its option, replace any product or part of the product that proves defective because of improper workmanship and/or material, under normal installation, use, service and maintenance. If Hansgrohe is unable to provide a replacement and repair is not practical or cannot be made in timely fashion, Hansgrohe may elect to refund the purchase price in exchange for the return of the product. REPAIR OR REPLACEMENT (OR, IN LIMITED CIRCUMSTANCES, REFUND OF THE PURCHASE PRICE) AS PROVIDED UNDER THIS LIMITED WARRANTY IS THE EXCLUSIVE REMEDY OF THE PURCHASER.

WHAT IS NOT COVERED BY THE WARRANTY

A. Conditions, malfunctions or damage not resulting from defects in material or workmanship.
B. Conditions, malfunctions or damage resulting from (1) normal wear and tear, improper installation, improper maintenance, misuse, abuse, negligence, accident or alteration; (2) the use of abrasive or caustic cleaning agents or "no-rinse" cleaning products, or the use of the product in any manner contrary to the product instructions; or (3) conditions in the home such as excessive water pressure or corrosion.
C. Labor and other expenses for disconnection, deinstallation, or return of the product for warranty service (including but not limited to proper packaging and shipping costs), or for installation or reinstallation of the product.
D. Accessories, connected materials and products, or related products not manufactured by Hansgrohe.
E. Any Hansgrohe or Axor product sold for display purposes.

HANSGROHE SHALL NOT BE LIABLE TO PURCHASER OR ANY OTHER PERSON FOR ANY INCIDENTAL, SPECIAL OR CONSEQUENTIAL DAMAGES, ARISING OUT OF BREACH OF THIS LIMITED WARRANTY.

Some provinces and some states do not allow the exclusion or limitation of incidental or consequential damages, so the above limitation or exclusion may not apply to you.

TO OBTAIN WARRANTY PARTS OR INFORMATION

Contact your Hansgrohe retailer, or contact Technical Service at:

Hansgrohe, Inc.
1492 Bluegrass Lakes Parkway
Alpharetta, GA 30004
Toll-free 800-334-0455

In requesting warranty service, you will need to provide:

1. The sales receipt or other evidence of the date and place of purchase.
2. A description of the problem.
3. Delivery of the product or the defective part, postage prepaid and carefully packed and insured, to:

Hansgrohe, Inc.
1492 Bluegrass Lakes Parkway
Alpharetta, GA 30004
Toll-free 800-334-0455

When warranty service is completed, any repaired or replacement product or part will be returned to you postage prepaid. REVISED MAY 1, 2016.

PRODUCT INSTRUCTIONS AND QUESTIONS

Upon purchase or prior to installation, please carefully inspect your Hansgrohe product for any damage or visible defect. Prior to installing, always carefully study the enclosed instructions on the proper installation and the care and maintenance of this product. If you have questions at any time about the use, installation or performance of your Hansgrohe product, or this warranty, please write us or call us toll-free at 800-334-0455.

US - Installation Instructions • Part No. 90746221 • Revised 04/2020

hansgrohe

Hansgrohe, Inc. 1490 Bluegrass Lakes Parkway Alpharetta, GA 30004
Tel. 800-334-0455 Fax 770-889-1783

www.hansgrohe-usa.com